Supplemento ordinario alla "Gazzetta Ufficiale" n. 26 del 28 gennaio 1974

Spedizione in abbonamento postale - Gruppo I

GAZZETTA UFFICIALE

DELLA REPUBBLICA ITALIANA

PARTE PRIMA ROMA - Lunedì, 28 gennaio 1974 SI PUBBLICA TUTTI I GIORNI MENO I FESTIVI

DIREZIONE E REDAZIONE PRESSO IL MINISTERO DI GRAZIA E GIUSTIZIA - UFFICIO PUBBLICAZIONE DELLE LEGGI E DECRETI - TELEFONO 6540139
AMMINISTRAZIONE PRESSO L'ISTITUTO POLIGRAFICO DELLO STATO - LIBRERIA DELLO STATO - PIAZZA GIUSEPPE VERDI, 10 - 00100 ROMA - CENTRALINO 8508

LEGGE 22 ottobre 1973, n. **958.**

Ratifica ed esecuzione della convenzione internazionale per la stazzatura delle navi con annessi, adottata a Londra il 23 giugno 1969.

LEGGI E DECRETI

LEGGE 22 ottobre 1973, n. **958.**

Ratifica ed esecuzione della convenzione internazionale per la stazzatura delle navi con annessi, adottata a Londra il 23 giugno 1969.

La Camera dei deputati ed il Senato della Repubblica hanno approvato;

IL PRESIDENTE DELLA REPUBBLICA

PROMULGA

la seguente legge:

Art. 1.

Il Presidente della Repubblica è autorizzato a ratificare la convenzione internazionale per la stazzatura delle navi con annessi, adottata a Londra il 23 giugno 1969.

Art. 2.

Piena ed intera esecuzione è data alla convenzione di cui all'articolo precedente a decorrere dalla sua entrata in vigore, in conformità all'articolo 17 della convenzione stessa.

La presente legge, munita del sigillo dello Stato, sarà inserta nella Raccolta ufficiale delle leggi e dei decreti della Repubblica italiana. E' fatto obbligo a chiunque spetti di osservarla e di farla osservare come legge dello Stato.

Data a Roma, addì 22 ottobre 1973

LEONE

RUMOR — MORO — PIERACCINI

Visto, *il Guardasigilli:* ZAGARI

ALLEGATO

Convenzione internazionale per la stazzatura delle navi, 1969

INTERNATIONAL CONVENTION ON TONNAGE MEASUREMENT OF SHIPS, 1969

The contracting Governments,

Desiring to establish uniform principles and rules with respect to the determination of tonnage of ships engaged on international voyages;

Considering that this end may best be achieved by the conclusion of a convention;

Have agreed as follows:

Article 1
General obligation under the convention

The contracting Governments undertake to give effect to the provisions of the present convention and the annexes hereto which shall constitute an integral part of the present convention. Every reference to the present convention constitutes at the same time a reference to the annexes.

Article 2
Definitions

For the purpose of the present convention, unless expressly provided otherwise:

(1) « regulations » means the regulations annexed to the present convention;

(2) « administration » means the Government of the State whose flag the ship is flying;

(3) « international voyage » means a sea voyage from a Country to which the present convention applies to a port outside such Country, or conversely. For this purpose, every territory for the international relations of which a contracting Government is responsible or for which the United Nations are the administering authority is regarded as a separate Country;

(4) « gross tonnage » means the measure of the overall size of a ship determined in accordance with the provisions of the present convention;

(5) « net tonnage » means the measure of the useful capacity of a ship determined in accordance with the provisions of the present convention;

(6) « new ship » means a ship the keel of which is laid, or which is at a similar stage of construction, on or after the date of coming into force of the present convention;

(7) « existing ship » means a ship which is not a new ship;

(8) « length » means 96 per cent of the total length on a waterline at 85 per cent of the least moulded depth measured from the top of the keel, or the length from the fore side of the stem to the axis of the rudder stock on that waterline, if that be greater. In ships designed with a rake of keel the waterline on which this length is measured shall be parallel to the designed waterline;

(9) « Organization » means the inter-governmental maritime consultative Organization.

Article 3
Application

(1) The present convention shall apply to the following ships engaged on international voyages:

(*a*) ships registered in Countries the Governments of which are contracting Governments;

(*b*) ships registered in territories to which the present convention is extended under article 20; and

(*c*) unregistered ships flying the flag of a State, the Government of which is a contracting Government.

(2) The present convention shall apply to:

(*a*) new ships;

(*b*) existing ships which undergo alterations or modifications which the administration deems to be a substantial variation in their existing gross tonnage;

(*c*) existing ships if the owner so requests; and

(*d*) all existing ships, twelve years after the date on which the convention comes into force, except that such ships, apart from those mentioned in (*b*) and (*c*) of this paragraph, shall retain their then existing tonnages for the purpose of the application to them of relevant requirements under other existing international conventions.

(3) Existing ships to which the present convention has been applied in accordance with subparagraph (2) (*c*) of this article shall not subsequently have their tonnages determined in accordance with the requirements which the administration applied to ships on international voyages prior to the coming into force of the present convention.

Article 4

Exceptions

(1) The present convention shall not apply to:

(*a*) ships of war; and

(*b*) ships of less than 24 metres (79 feet) in length.

(2) Nothing herein shall apply to ships solely navigating:

(*a*) the Great Lakes of North America and the River St. Lawrence as far east as a rhumb line drawn from Cap des Rosiers to West Point, Anticosti Island, and, on the north side of Anticosti Island, the meridian of longitude 63°W;

(*b*) the Caspian Sea; or

(*c*) the Plate, Parana and Uruguay Rivers as far east as a rhumb line drawn between Punta Rasa (Cabo San Antonio), Argentina, and Punta del Este, Uruguay.

Article 5

Force majeure

(1) A ship which is not subject to the provisions of the present convention at the time of its departure on any voyage shall not become subject to such provisions on account of any deviation from its intended voyage due to stress of weather or any other cause of *force majeure.*

(2) In applying the provisions of the present convention, the contracting Governments shall give due consideration to any deviation or delay cuased to any ship owing to stress of weather or any other cause of *force majeure.*

Article 6

Determination of tonnages

The determination of gross and net tonnages shall be carried out by the administration which may, however, entrust such determination either to persons or organizations recognized by it. In every case the administration concerned shall accept full responsibility for the determination of gross and net tonnages.

Article 7

Issue of certificate

(1) An international tonnage certificate (1969) shall be issued to every ship, the gross and net tonnages of which have been determined in accordance with the present convention.

(2) Such certificate shall be issued by the administration or by any person or organization duly authorized by it. In every case, the administration shall assume full responsibility for the certificate.

Article 8

Issue of certificate by another Government

(1) A contracting Government may, at the request of another contracting Government, determine the gross and net tonnages of a ship and issue or authorize the issue of an international tonnage certificate (1969) to the ship in accordance with the present convention.

(2) A copy of the certificate and a copy of the calculations of the tonnages shall be transmitted as early as possible to the requesting Government.

(3) A certificate so issued shall contain a statement to the effect that it has been issued at the request of the Government of the State whose flag the ship is or will be flying and it shall have the same validity and receive the same recognition as a certificate issued under article 7.

(4) No international tonnage certificate (1969) shall be issued to a ship which is flying the flag of a State the Government of which is not a contracting Government.

Article 9

Form of certificate

(1) The certificate shall be drawn up in the official language or languages of the issuing country. If the language used is neither English nor French, the text shall include a translation into one of these languages.

(2) The form of the certificate shall correspond to that of the model given in annex II.

Article 10

Cancellation of certificate

(1) Subject to any exceptions provided in the regulations, an international tonnage certificate (1969) shall cease to be valid and shall be cancelled by the administration if alterations have taken place in the arrangement, construction, capacity, use of spaces, total number of passengers the ship is permitted to carry as indicated in the ship's passenger certificate, assigned load line or permitted draught of the ship, such as would necessitate an increase in gross tonnage or net tonnage.

(2) A certificate issued to a ship by an administration shall cease to be valid upon transfer of such a ship to the flag of another State, except as provided in paragraph (3) of this article.

(3) Upon transfer of a ship to the flag of another State the Government of which is a contracting Government, the international tonnage certificate (1969) shall remain in force for a period not exceeding three months, or until the administration issues another international tonnage certificate (1969) to replace it, whichever is the earlier. The contracting Government of the State whose flag the ship was flying hitherto shall transmit to the administration as soon as possible after the transfer takes place a copy of the certificate carried by the ship at the time of transfer and a copy of the relevant tonnage calculations.

Article 11

Acceptance of certificate

The certificate issued under the authority of a contracting Government in accordance with the present convention shall be accepted by the other contracting

Governments and regarded for all purposes covered by the present convention as having the same validity as certificates issued by them.

Article 12

Inspection

(1) A ship flying the flag of a State the Government of which is a contracting Government shall be subject, when in the ports of other contracting Governments, to inspection by officers duly authorized by such Governments. Such inspection shall be limited to the purpose of verifying:

(*a*) that the ship is provided with a valid international tonnage certificate (1969); and

(*b*) that the main characteristics of the ship correspond to the data given in the certificate.

(2) In no case shall the exercise of such inspection cause any delay to the ship.

(3) Should the inspection reveal that the main characteristics of the ship differ from those entered on the international tonnage certificate (1969) so as to lead to an increase in the gross tonnage or the net tonnage, the Government of the State whose flag the ship is flying shall be informed without delay.

Article 13

Privileges

The privileges of the present convention may not be claimed in favour of any ship unless it holds a valid certificate under the convention.

Article 14

Prior treaties, conventions and arrangements

(1) All other treaties, conventions and arrangements relating to tonnage matters at present in force between Governments parties to the present convention shall continue to have full and complete effect during the terms thereof as regards:

(*a*) ships to which the present convention does not apply; and

(*b*) ships to which the present convention applies, in respect of matters for which it has not expressly provided.

(2) To the extent, however, that such treaties, conventions or arrangements conflict with the provisions of the present convention, the provisions of the present convention shall prevail.

Article 15

Communication of information

The contracting Governments undertake to communicate to and deposit with the Organization:

(*a*) a sufficient number of specimens of their certificates issued under the provisions of the present convention for circulation to the contracting Governments;

(*b*) the text of the laws, orders, decrees, regulations and other instruments which shall have been promulgated on the various matters within the scope of the present convention; and

(*c*) a list of non-governmental agencies which are authorized to act in their behalf in matters relating to tonnages for circulation to the contracting Governments.

Article 16

Signature, acceptance and accession

(1) The present convention shall remain open for signature for six months from 23 June 1969, and shall thereafter remain open for accession. Governments of States members of the United Nations, or of any of the specialized agencies, or of the international atomic energy Agency, or parties to the statute of the international Court of justice may become Parties to the convention by:

(*a*) signature without reservation as to acceptance;

(*b*) signature subject to acceptance followed by acceptance; or

(*c*) accession.

(2) Acceptance or accession shall be effected by the deposit of an instrument of acceptance or accession with the Organization. The Organization shall inform all Governments which have signed the present convention or acceded to it of each new acceptance or accession and of the date of its deposit. The Organization shall also inform all Governments which have already signed the convention of any signature effected during the six months from 23 June 1969.

Article 17

Coming into force

(1) The present convention shall come into force twenty-four months after the date on which not less than twenty-five Governments of States the combined merchant fleets of which constitute not less than sixty-five per cent of the gross tonnage of the world's merchant shipping have signed without reservation as to acceptance or deposited instruments of acceptance or accession in accordance with article 16. The Organization shall inform all Governments which have signed or acceded to the present Convention of the date on which it comes into force.

(2) For Governments which have deposited an instrument of acceptance of or accession to the present convention during the twenty-four months mentioned in paragraph (1) of this article, the acceptance or accession shall take effect on the coming into force of the present convention or three months after the date of deposit of the instrument of acceptance or accession, whichever is the later date.

(3) For Governments which have deposited an instrument of acceptance of or accession to the present convention after the date on which it comes into force, the convention shall come into force three months after the date of the deposit of such instrument.

(4) After the date on which all the measures required to bring an amendment to the present convention into force have been completed, or all necessary acceptances are deemed to have been given under sub-paragraph (*b*) of paragraph (2) of article 18 in case of amendment by unanimous acceptance, any instrument of acceptance or accession deposited shall be deemed to apply to the convention as amended.

Article 18

Amendments

(1) The present convention may be amended upon the proposal of a contracting Government by any of the procedures specified in this article.

(2) Amendment by unanimous acceptance:

(*a*) Upon the request of a contracting Government, any amendment proposed by it to the present convention shall be communicated by the Organization to all contracting Governments for consideration with a view to unanimous acceptance.

(*b*) Any such amendment shall enter into force twelve months after the date of its acceptance by all contracting Governments unless an earlier date is agreed upon. A contracting Government which does not communicate its acceptance or rejection of the amendment to the Organization within twenty-four months of its first communication by the latter shall be deemed to have accepted the amendment.

(3) Amendment after consideration in the Organization:

(*a*) Upon the request of a contracting Government, any amendment proposed by it to the present convention will be considered in the Organization. If adopted by a majority of two-thirds of those present and voting in the maritime safety Committee of the Organization, such amendment shall be communicated to all members of the Organization and all contracting Governments at least six months prior to its consideration by the Assembly of the Organization.

(*b*) If adopted by a two-thirds majority of those present and voting in the Assembly, the amendment shall be communicated by the Organization to all contracting Governments for their acceptance.

(*c*) Such amendment shall come into force twelve months after the date on which it is accepted by two-thirds of the contracting Governments. The amendment shall come into force with respect to all contracting Governments except those which, before it comes into force, make a declaration that they do not accept the amendment.

(*b*) The Assembly, by a two-thirds majority of those present and voting, including two-thirds of the Governments represented on the maritime safety Committee and present and voting in the Assembly, may propose a determination at the time of its adoption that an amendment is of such an important nature that any contracting Government which makes a declaration under sub-paragraph (*c*) of this paragraph and which does not accept the amendment within a period of twelve monts after it comes into force, shall cease to be a party to the present convention upon the expiry of that period. This determination shall be subject to the prior acceptance of two-thirds of the contracting Governments.

(*e*) Nothing in this paragraph shall prevent the contracting Government which first proposed action under this paragraph on an amendment to the present convention from taking at any time such alternative action as it deems desirable in accordance with paragraphs (2) or (4) of this article.

(4) Amendment by a conference:

(*a*) Upon the request of a contracting Government, concurred in by at least one-third of the contracting Governments, a conference of Governments will be convened by the Organization to consider amendments to the present convention.

(*b*) Every amendment adopted by such a conference by a two-thirds majority of those present and voting of the contracting Governments shall be communicated by the Organization to all contracting Governments for their acceptance.

(*c*) Such amendment shall come into force twelve months after the date on which it is accepted by two-thirds of the contracting Governments. The amendment shall come into force with respect to all contracting Governments except those which, before it comes into force, make a declaration that they do not accept the amendment.

(*d*) By a two-thirds majority of those present and voting, a conference convened under sub-paragraph (*a*) of this paragraph may determine at the time of its adoption that an amendment is of such an important nature that any contracting Government which makes a declaration under sub-paragraph (*c*) of this paragraph, and which does not accept the amendment within a period of twelve months after it comes into force, shall cease to be a Party to the present convention upon the expiry of that period.

(5) The Organization shall inform all contracting Governments of any amendments which may come into force under this article, together with the date on which each such amendment will come into force.

(6) Any acceptance or declaration under this article shall be made by the deposit of an instrument with the Organization which shall notify all contracting Governments of the receipt of the acceptance or declaration.

Article 19

Denunciation

(1) The present convention may be denounced by any contracting Government at any time after the expiry of five years from the date on which the convention comes into force for that Government.

(2) Denunciation shall be effected by the deposit of an instrument with the Organization which shall inform all the other contracting Governments of any such denunciation received and of the date of its receipt.

(3) A denunciation shall take effect one year, or such longer period as may be specified in the instrument of denunciation, after its receipt by the Organization.

Article 20

Territories

(1) (*a*) The United Nations, in cases where they are the administering authority for a territory, or any contracting Government responsible for the international relations of a territory, shall as soon as possible consult with such territory or take such measures as may be appropriate in an endeavour to extend the present convention to that territory and may at any time by notification in writing to the Organization declare that the present convention shall extend to such territory.

(*b*) The present convention shall, from the date of receipt of the notification or from such other date as

may be specified in the notification, extend to the territory named therein.

(2) (*a*) The United Nations, or any contracting Government which has made a declaration under sub-paragraph (*a*) of paragraph (1) of this article at any time after the expiry of a period of five years from the date on which the convention has been so extended to any territory, may by notification in writing to the Organization declare that the present convention shall cease to extend to any such territory named in the notification.

(*b*) The present convention shall cease to extend to any territory mentioned in such notification one year, or such longer period as may be specified therein, after the date of receipt of the notification by the Organization.

(3) The Organization shall inform all the contracting Governments of the extension of the present convention to any territories under paragraph (1) of this article, and of the termination of any such extension under the provisions of paragraph (2) stating in each case the date from which the present convention has been or will cease to be so extended.

Article 21

Deposit and registration

(1) The present convention shall be deposited with the Organization and the Secretary-General of the Organization shall transmit certified true copies thereof to all signatory Governments and to all Governments which accede to the present convention.

(2) As soon as the present convention comes into force, the text shall be transmitted by the Secretary-General of the Organization to the Secretariat of the United Nations for registration and publication, in accordance with article 102 of the Charter of the United Nations.

Article 22

Languages

The present convention is established in a single copy in the English and French languages, both texts being equally authentic. Official translations in the Russian and Spanish languages shall be prepared and deposited with the signed original.

IN WITNESS WHEREOF the undersigned being duly authorized by their respective Governments for that purpose have signed the present convention.

DONE at London this twenty-third day of June 1969.

ANNEX I

REGULATIONS FOR DETERMINING GROSS AND NET TONNAGES OF SHIPS

Regulation 1

General

(1) The tonnage of a ship shall consist of gross tonnage and net tonnage.

(2) The gross tonnage and the net tonnage shall be determined in accordance with the provisions of these regulations.

(3) The gross tonnage and the net tonnage of novel types of craft whose constructional features are such as to render the application of the provisions of these regulations unreasonable or impracticable shall be as determined by the administration. Where the tonnage is so determined, the administration shall communicate to the Organization details of the method used for that purpose, for circulation to the contracting Governments for their information.

Regulation 2

Definitions of terms used in the annexes

(1) *Upper deck*

The upper deck is the uppermost complete deck exposed to weather and sea, which has permanent means of weathertight closing of all openings in the weather par thereof, and below which all openings in the sides of the ship are fitted with permanent means of watertight closing. In a ship having a stepped upper deck, the lowest line of the exposed deck and the continuation of that line parallel to the upper part of the deck is taken as the upper deck.

(2) *Moulded depth*

(*a*) The moulded depth is the vertical distance measured from the top of the keel to the underside of the upper deck at side. In wood and composite ships the distance is measured from the lower edge of the keel rabbet. Where the form at the lower part of the midship section is of a hollow character, or where thick garboards are fitted, the distance is measured from the point where the line of the flat of the bottom continued inwards cuts the side of the keel.

(*b*) In ships having rounded gunwales, the moulded depth shall be measured to the point of intersection of the moulded lines of the deck and side shell plating, the lines extending as though the gunwales were of angular design.

(*c*) Where the upper deck is stepped and the raised part of the deck extends over the point at which the moulded depth is to be determined, the moulded depth shall be measured to a line of reference extending from the lower part of the deck along a line parallel with the raised part.

(3) *Breadth*

The breadth is the maximum bradth of the ship, measured amidships to the moulded line of the frame in a ship with a metal shell and to the outer surface of the hull in a ship with a shell of any other material.

(4) *Enclosed spaces*

Enclosed spaces are all those spaces which are bounded by the ship's hull, by fixed or portable partitions or bulkheads, by decks or coverings other than permanent or movable awnings. No break in a deck, nor any opening in the ship's hull, in a deck or in a covering of a space, or in the partitions or bulkheads of a space, nor the absence of a partition or bulkhead, shall preclude a space from being included in the enclosed space.

(5) *Excluded spaces*

Notwithstanding the provisions of paragraph (4) of this regulation, the spaces referred to in sub-paragraphs (*a*) to (*e*) inclusive of this paragraph shall be called excluded spaces and shall not be included in the volume of enclosed spaces, except that any such space which fulfils at least one of the following three conditions shall be treated as an enclosed space:

— the space is fitted with shelves or other means for securing cargo or stores;

— the openings are fitted with any means of closure;

— the construction provides any possibility of such openings being closed:

(*a*) (i) A space within an erection opposite an end opening extending from deck to deck except for a curtain plate of a depth not exceeding by more than 25 millimetres (one inch) the depth of the adjoining deck beams, such opening having a breadth equal to or greater than 90 per cent of the breadth of the deck at the line of the opening of the space. This provision shall be applied so as to exclude from the enclosed spaces only the space between the actual end opening and a line drawn parallel to the line or face of the opening at a distance from the opening equal to one half of the width of the deck at the line of the opening (figure 1 in appendix 1).

(*a*) (ii) Should the width of the space because of any arrangement except by convergence of the outside plating, become less than 90 per cent of the breadth of the deck, only the space between the line of the opening and a parallel line drawn through the point where the athwartships width of the space becomes equal to, or less than, 90 per cent of the breadth of the deck shall be excluded from the volume of enclosed spaces (figures 2, 3 and 4 in appendix 1).

(*a*) (iii) Where an interval which is completely open except for bulwarks or open rails separates any two spaces, the exclusion of one or both of which is permitted under sub-paragraphs (*a*) (i) and/or (*a*) (ii), such exclusion shall not apply if the separation between the two spaces is less than the least half breadth of the deck in way of the separation (figures 5 and 6 in appendix 1).

(*b*) A space under an overhead deck covering open to the sea and weather, having no other connexion on the exposed sides with the body of the ship than the stanchions necessary for its support. In such a space, open rails or a bulwark and curtain plate may be fitted or stanchions fitted at the ship's side, provided that the distance between the top of the rails or the bulwark and the curtain plate is not less than 0.75 metres (2.5 feet) or one-third of the height of the space, whichever is the greater (figure 7 in appendix 1).

(*c*) A space in a side-to-side erection directly in way of opposite side openings not less in heigth than 0.75 metres (2.5 feet) or one-third of the height of the erection, whichever is the greater. If the opening in such an erection is provided on one side only, the space to be excluded from the volume of enclosed spaces shall be limited inboard from the opening to a maximum of one-half of the breadth of the deck in way of the opening (figure 8 in appendix 1).

(*d*) A space in an erection immediately below an uncovered opening in the deck overhead, provided that such an opening is exposed to the weather and the space excluded from enclosed spaces is limited to the area of the opening (figure 9 in appendix 1).

(*e*) A recess in the boundary bulkhead of an erection which is exposed to the weather and the opening of which extends from deck to deck without means of closing, provided that the interior width is not greater than the width at the entrance and its extension into the erection is not greater than twice the width of its entrance (figure 10 in appendix 1).

(6) *Passenger*

A passenger is every person other than:

(*a*) the master and the members of the crew or other persons employed or engaged in any capacity on board a ship on the business of that ship; and

(*b*) a child under one year of age.

(7) *Cargo spaces*

Cargo spaces to be included in the computation of net tonnage are enclosed spaces appropriated for the transport of cargo which is to be discharged from the ship, provided that such spaces have been included in the computation of gross tonnage. Such cargo spaces shall be certified by permanent marking with the letters CC (cargo compartment) to be so positioned that they are readily visible and not to be less than 100 millimetres (4 inches) in height.

(8) *Weathertight*

Weathertight means that in any sea conditions water will not penetrate into the ship.

Regulation 3

Gross tonnage

The gross tonnage (GT) of a ship shall be determined by the following formula:

$$GT = K_1V$$

where:

V = Total volume of all enclosed spaces of the ship in cubic metres,

$K_1 = 0.2 + 0.02 \log_{10}V$ (or as tabulated in appendix 2).

Regulation 4

Net tonnage

(1) The net tonnage (NT) of a ship shall be determined by the following formula:

$$NT = K_2V_c \left(\frac{4d}{3D}\right)^2 + K_3 \left(N_1 + \frac{N_2}{10}\right),$$

in which formula:

(*a*) the factor $\left(\frac{4d}{3D}\right)^2$ shall not be taken as greater than unity;

(*b*) the term $K_2V_c \left(\frac{4d}{3D}\right)^2$ shall not be taken as less than 0.25 GT; and

(*c*) NT shall not be taken as less than 0.30 GT, and in which:

V_c	=	total volume of cargo spaces in cubic metres,
K_2	=	$0.2 + 0.02 \log_{10} V_c$ (or as tabulated in appendix 2),
K_3	=	$1.25 \dfrac{GT + 10{,}000}{10{,}000}$,
D	=	moulded depth amidships in metres as defined in Regulation 2(2),
d	=	moulded draught amidships in metres as defined in paragraph (2) of this Regulation,
N_1	=	number of passengers in cabins with not more than 8 berths,
N_2	=	number of other passengers,
$N_1 + N_2$	=	total number of passengers the ship is permitted to carry as indicated in the ship's passenger certificate; when $N_1 + N_2$ is less than 13, N_1 and N_2 shall be taken as zero,
GT	=	gross tonnage of the ship as determined in accordance with the provisions of Regulation 3.

(2) The moulded draught (*d*) referred to in paragraph (1) of this Regulation shall be one of the following draught:

(*a*) for ships to which the international convention on load lines in force applies, the draught corresponding to the summer load line (other than timber load lines) assigned in accordance with that convention;

(*b*) for passenger ships, the draught corresponding to the deepest subdivision load line assigned in accordance with the international convention for the safety of life at sea in force or other international agreement where applicable;

(*c*) for ships to which the international convention on load lines does not apply but which have been assigned a load line in compliance with national requirements, the draught corresponding to the summer load line so assigned;

(*d*) for ships to which no load line has been assigned but the draught of which is restricted in compliance with national requirements, the maximum permitted draught;

(*e*) for other ships, 75 per cent of the moulded depth amidships as defined in regulation 2(2).

Regulation 5

Change of net tonnage

(1) When the characteristics of a ship, such as V, V_c, d, N_1 or N_2 as defined in regulations 3 and 4, are altered and where such an alteration results in an increase in its net tonnage as determined in accordance with the provisions of regulation 4, the net tonnage of the ship corresponding to the new characteristics shall be determined and shall be applied without delay.

(2) A ship to which load lines referred to in sub-paragraphs (2) (*a*) and (2) (*b*) of regulation 4 are concurrently assigned shall be given only one net tonnage as determined in accordance with the provisions of regulation 4 and that tonnage shall be the tonnage applicable to the appropriate assigned load line for the trade in which the ship is engaged.

(3) When the characteristics of a ship such as V, V_c, d, N_1 or N_2 as defined in regulations 3 and 4 are altered or when the appropriate assigned load line referred to in paragraph (2) of this regulation is altered due to the change of the trade in which the ship is engaged, and where such an alteration results in a decrease in its net tonnage as determined in accordance with the provisions of regulation 4, a new international tonnage certificate (1969) incorporating the net tonnage so determined shall not be issued until twelve months have elapsed from the date on which the current certificate was issued; provided that this requirement shall not apply:

(*a*) if the ship is transferred to the flag of another State, or

(*b*) if the ship undergoes alterations or modifications which are deemed by the administration to be of a major character, such as the removal of a superstructure which requires an alteration of the assigned load line, or

(*c*) to passenger ships which are employed in the carriage of large numbers of unberthed passengers in special trades, such, for example, as the pilgrim trade.

Regulation 6

Calculation of volumes

(1) All volumes included in the calculation of gross and net tonnages shall be measured, irrespective of the fitting of insulation or the like, to the inner side of the shell or structural boundary plating in ships constructed of metal, and to the outer surface of the shell or to the inner side of structural boundary surfaces in ships constructed of any other material.

(2) Volumes of appendages shall be included in the total volume.

(3) Volumes of spaces open to the sea may be excluded from the total volume.

Regulation 7

Measurement and calculation

(1) All measurement used in the calculation of volumes shall be taken to the nearest centimetre or one-twentieth of a foot.

(2) The volumes shall be calculated by generally accepted methods for the space concerned and with an accuracy acceptable to the administration.

(3) The calculation shall be sufficiently detailed to permit easy checking.

APPENDIX 1

Figures referred to in regulation 2 (S)

In the following figures:

O = Excluded space.

C = Enclosed space.

I = Space to be considered as an enclosed space

Hatched in parts to be included as enclosed spaces.

B = Breadth of the deck in way of the opening.

In ships with rounded gunwales the breadth is measured as indicated in figure 11

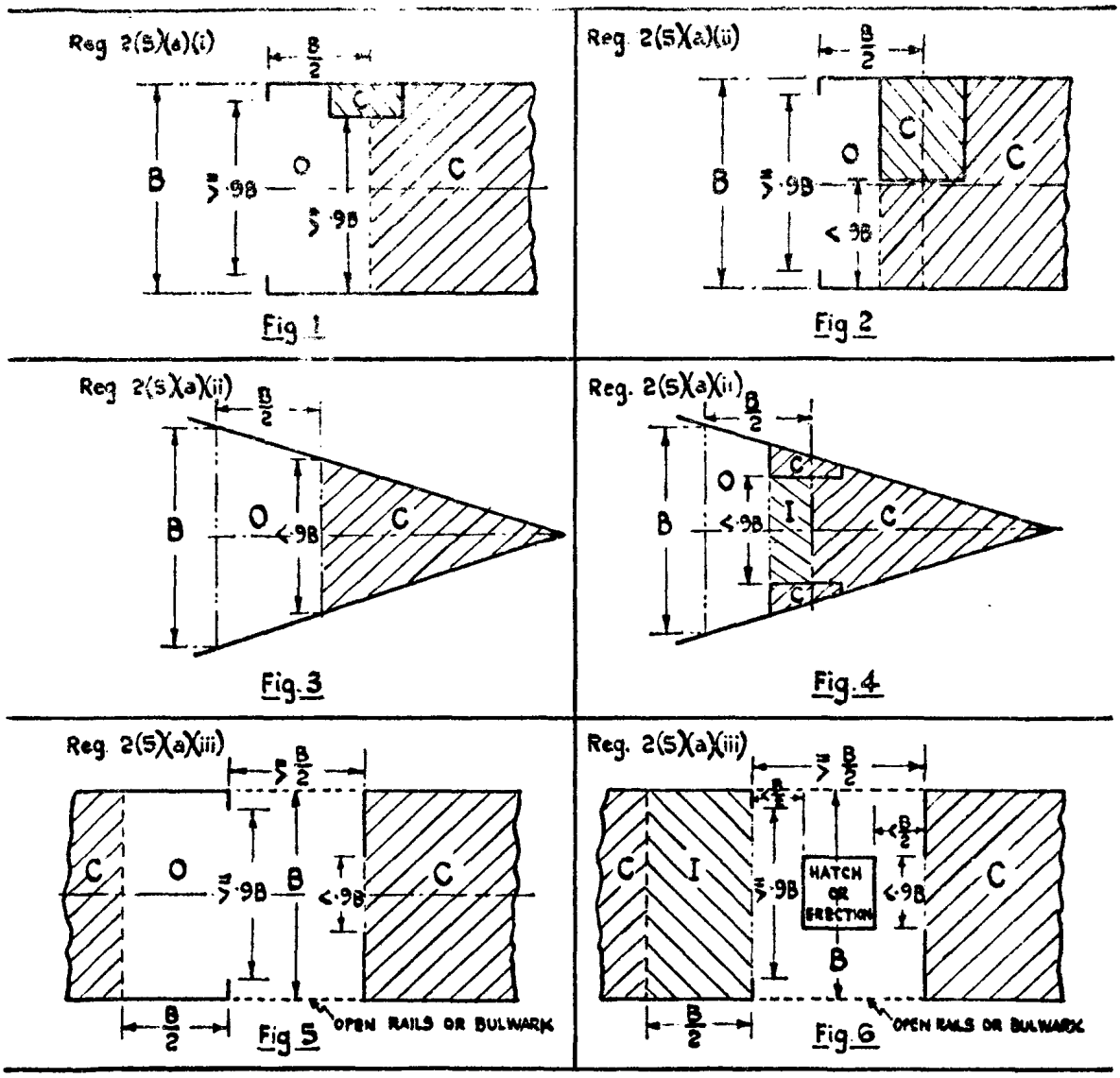

Reg. 2(S)(b)

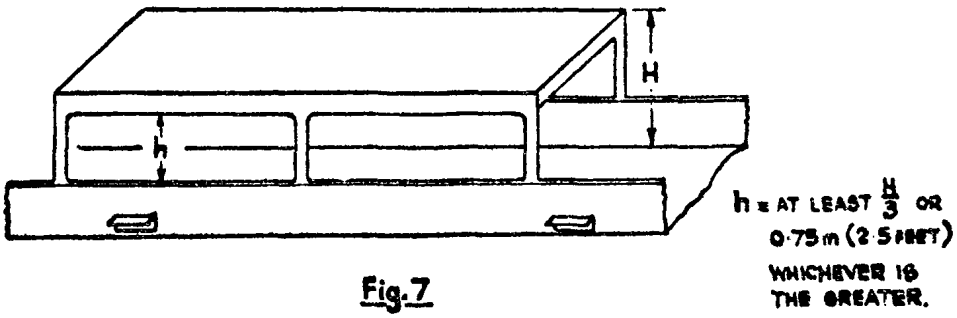

Fig. 7

Reg. 2(5)(c)

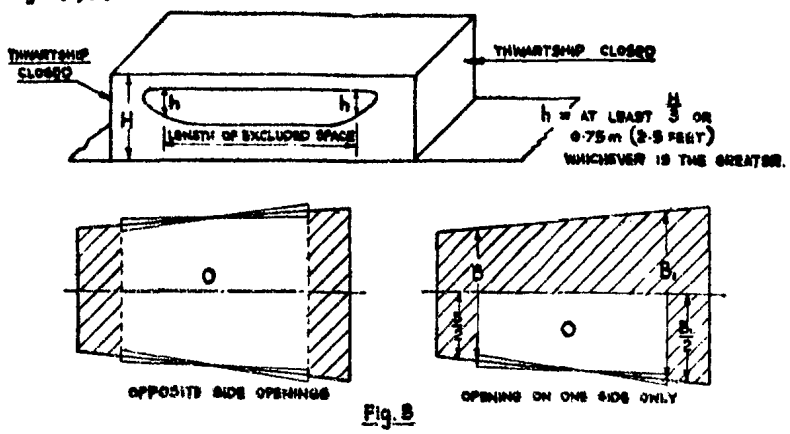

Fig. 8

Reg 2(5)(d)

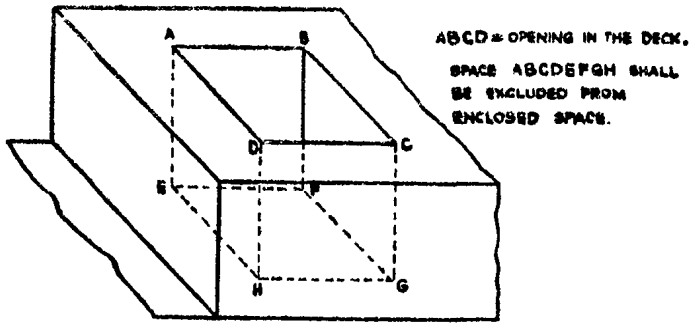

Fig. 9

Reg 2(5)(e)

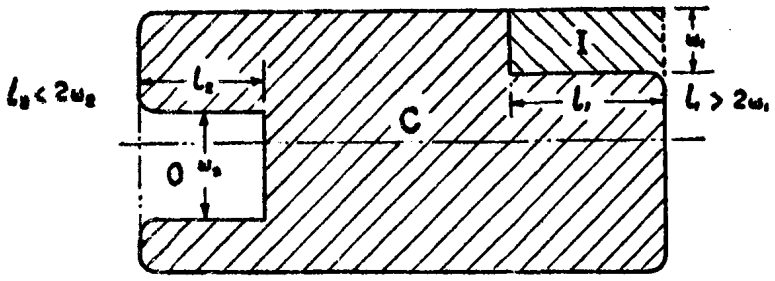

Fig. 10

SHIPS WITH ROUNDED GUNWALES

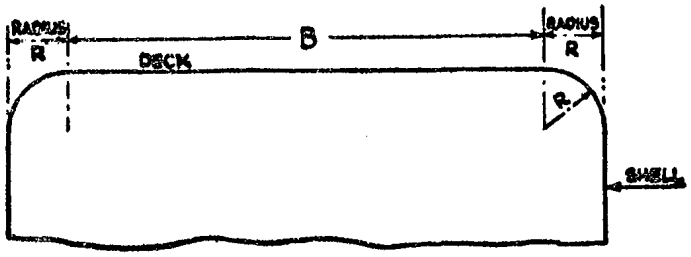

Fig. 11

APPENDIX 2

Coefficients K_1 and K_2 referred to in regulations 3 *and* 4 (1)

V or V_c = Volume in cubic metres

V or V_c	K_1 or K_2	V or V_c	K_1 or K_2	V or V_c	K_1 or K_2	V or V_c	K_1 or K_2
10	0.2200	45,000	0.2931	330,000	0.3104	670,000	0.3165
20	0.2260	50,000	0.2940	340,000	0.3106	680,000	0.3166
30	0.2295	55,000	0.2948	350,000	0.3109	690,000	0.3168
40	0.2320	60,000	0.2956	360,000	0.3111	700,000	0.3169
50	0.2340	65,000	0.2963	370,000	0.3114	710,000	0.3170
60	0.2356	70,000	0.2969	380,000	0.3116	720,000	0.3171
70	0.2369	75,000	0.2975	390,000	0.3118	730,000	0.3173
80	0.2381	80,000	0.2981	400,000	0.3120	740,000	0.3174
90	0.2391	85,000	0.2986	410,000	0.3123	750,000	0.3175
100	0.2400	90,000	0.2991	420,000	0.3125	760,000	0.3176
200	0.2460	95,000	0.2996	430,000	0.3127	770,000	0.3177
300	0.2495	100,000	0.3000	440,000	0.3129	780,000	0.3178
400	0.2520	110,000	0.3008	450,000	0.3131	790,000	0.3180
500	0.2540	120,000	0.3016	460,000	0.3133	800,000	0.3181
600	0.2556	130,000	0.3023	470,000	0.3134	810,000	0.3182
700	0.2569	140,000	0.3029	480,000	0.3136	820,000	0.3183
800	0.2581	150,000	0.3035	490,000	0.3138	830,000	0.3184
900	0.2591	160,000	0.3041	500,000	0.3140	840,000	0.3185
1,000	0.2600	170,000	0.3046	510,000	0.3142	850,000	0.3186
2,000	0.2660	180,000	0.3051	520,000	0.3143	860,000	0.3187
3,000	0.2695	190,000	0.3056	530,000	0.3145	870,000	0.3188
4,000	0.2720	200,000	0.3060	540,000	0.3146	880,000	0.3189
5,000	0.2740	210,000	0.3064	550,000	0.3148	890,000	0.3190
6,000	0.2756	220,000	0.3068	560,000	0.3150	900,000	0.3191
7,000	0.2769	230,000	0.3072	570,000	0.3151	910,000	0.3192
8,000	0.2781	240,000	0.3076	580,000	0.3153	920,000	0.3193
9,000	0.2791	250,000	0.3080	590,000	0.3154	930,000	0.3194
10,000	0.2800	260,000	0.3083	600,000	0.3156	940,000	0.3195
15,000	0.2835	270,000	0.3086	610,000	0.3157	950,000	0.3196
20,000	0.2860	280,000	0.3089	620,000	0.3158	960,000	0.3196
25,000	0.2880	290,000	0.3092	630,000	0.3160	970,000	0.3197
30,000	0.2895	300,000	0.3095	640,000	0.3161	980,000	0.3198
35,000	0.2909	310,000	0.3098	650,000	0.3163	990,000	0.3199
40,000	0.2920	320,000	0.3101	660,000	0.3164	1.000,000	0.3200

Coefficients K_1 or K_2 at intermediate values of V or V_c shall be obtained by linear interpolation.

ANNEX II

CERTIFICATE INTERNATIONAL TONNAGE CERTIFICATE (1969)

(*Official seal*)

Issued under the provisions of the international convention on tonnage measurement of ships, 1969, under the authority of the Government of . . . . . .
(full official designation of country)

for which the convention came into force on . . 19 .

by . . . . . .
(full official designation of the competent person or organization recognized under the provisions of the international convention on tonnage measurement of ships, 1969)

Name of ship	Distinctive number or letters	Port of registry	* Dates

* Date on which the keel was laid or the ship was at a similar stage of construction (article 2(6)), or date on which the ship underwent alterations or modifications of a major character (article 3(2)(*b*)), as appropriate.

Main dimensions

Length (article 2(8))	Breadth (regulation 2(3))	Moulded depth amidships to upper deck (regulation 2(2))

The tonnages of the ship are:

Gross tonnage . . . . . .

Net tonnage . . . . . .

This is to certify that the tonnages of this ship have been determined in accordance with the provisions of the international convention on tonnage measurement of ships, 1969.

Issued at . . . . . .
(place of issue of certificate)

. . . . . 19 . .
(date of issue)

. . . . . .
(signature of official issuing the certificate)
and/or
(seal of issuing authority)

If signed, the following paragraph is to be added:

The undersigned declares that he is duly authorized by the said Government to issue this certificate.

. . . . . .
(signature)

SPACES INCLUDED IN TONNAGE

Gross tonnage			Net tonnage		
Name of Space	Location	Length	Name of Space	Location	Length
Underdeck	—	—			

Number of passengers (regulation 4(1))

Number of passengers in cabins with not more than 8 berths . . . . . .

Number of other passengers . . . . . .

Excluded spaces (regulation 2(5))

An asterisk (*) should be added to those spaces listed above which comprise both enclosed and excluded spaces.

Moulded draught (regulation 4(2))

Date and place of original measurement . . . . . .

Date and place of last previous remeasurement . . . . . .

Remarcks:

For the Government of the Kingdom of Afghanistan

For the Government of the People's Republic of Albania

For the Government of the Democratic and Popular Republic of Algeria

For the Government of the Argentine Republic

For the Government of the Commonwealth of Australia

For the Government of the Republic of Austria

For the Government of Barbados

For the Government of the Kingdom of Belgium

For the Government of the Republic of Bolivia

For the Government of the Republic of Botswana

For the Government of the Federative Republic of Brazil

For the Government of the People's Republic of Bulgaria

For the Government of the Union of Burma

For the Government of the Republic of Burundi

For the Government of the Byelorussian Soviet Socialist Republic

For the Government of the Kingdom of Cambodia

For the Government of the Federal Republic of Cameroon

For the Government of Canada

For the Government of the Central African Republic

For the Government of Ceylon

For the Government of the Republic of Chad

For the Government of the Republic of Chile

For the Government of the Republic of China

For the Government of the Republic of Colombia

For the Government of the Republic of the Congo

For the Government of the Democratic Republic of the Congo

For the Government of the Republic of Costa Rica

For the Government of the Republic of Cuba

For the Government of the Republic of Cyprus

For the Government of the Czechoslovak Socialist Republic

For the Government of the Republic of Dahomey

For the Government of the Kingdom of Denmark

For the Government of the Dominican Republic

For the Government of the Republic of Ecuador

For the Government of the Republic of El Salvador

For the Government of the Republic of Equatorial Guinea

For the Government of the Empire of Ethiopia

For the Government of the Federal Republic of Germany

For the Government of the Republic of Finland

For the Government of the French Republic

For the Government of the Gabonese Republic

For the Government of the Gambia

For the Government of the Republic of Ghana

For the Government of the Kingdom of Greece

For the Government of the Republic of Guatemala

For the Government of the Republic of Guinea

For the Government of Guyana

For the Government of the Republic of Haiti

For the Government of the Holy See

For the Government of the Republic of Honduras

For the Government of the Hungarian People's Republic

For the Government of the Republic of Iceland

For the Government of the Republic of India

For the Government of the Republic of Indonesia

For the Government of the Empire of Iran

For the Government of the Republic of Iraq

For the Government of Ireland

For the Government of the State of Israel

For the Government of the Italian Republic

For the Government of the Republic of the Ivory Coast

For the Government of Jamaica

For the Government of Japan

For the Government of the Hashemite Kingdom of Jordan

For the Government of the Republic of Kenya

For the Government of the Republic of Korea

For the Government of the State of Kuwait

For the Government of the Kingdom of Laos

For the Government of the Lebanese Republic

For the Government of the Kingdom of Lesotho

For the Government of the Republic of Liberia

For the Government of the Kingdom of Libya

For the Government of the Principality of Liechtenstein

For the Government of the Grand Duchy of Luxembourg

For the Government of the Malagasy Republic

For the Government of the Republic of Malawi

For the Government of Malaysia

For the Government of the Republic of the Maldive Islands

For the Government of the Republic of Mali

For the Government of Malta

For the Government of the Islamic Republic of Mauritania

For the Government of Mauritius

For the Government of the United Mexican States

For the Government of the Principality of Monaco

For the Government of the Mongolian People's Republic

For the Government of the Kingdom of Morocco

For the Government of the Kingdom of Nepal

For the Government of the Kingdom of the Netherlands

For the Government of New Zealand

For the Government of the Republic of Nicaragua

For the Government of the Republic of the Niger

For the Government of the Federal Republic of Nigeria

For the Government of the Kingdom of Norway

For the Government of Pakistan

For the Government of the Republic of Panama

For the Government of the Republic of Paraguay

For the Government of the Republic of Peru

For the Government of the Republic of the Philippines

For the Government of the Polish People's Republic

For the Government of the Portuguese Republic

For the Government of the Socialist Republic of Romania

For the Government of the Rwandese Republic

For the Government of the Republic of San Marino

For the Government of the Kingdom of Saudi Arabia

For the Government of the Republic of Senegal

For the Government of Sierra Leone

For the Government of the Republic of Singapore

For the Government of the Somali Republic

For the Government of the Republic of South Africa

For the Government of the People's Republic of Southern Yemen

For the Government of the Spanish State

For the Government of the Republic of the Sudan

For the Government of the Kingdom of Swaziland

For the Government of the Kingdom of Sweden

For the Government of the Swiss Confederation

For the Government of the Syrian Arab Republic

For the Government of the United Republic of Tanzania

For the Government of the Kingdom of Thailand

For the Government of the Togolese Republic

For the Government of Trinidad and Tobago

For the Government of the Republic of Tunisia

For the Government of the Republic of Turkey

For the Government of Uganda

For the Government of the Ukrainian Soviet Socialist Republic

For the Government of the Union of Soviet Socialist Republics

For the Government of the United Arab Republic

For the Government of the United Kingdom of Great Britain and Northern Ireland

For the Government of the United States of America

For the Government of the Republic of the Upper Volta

For the Government of the Eastern Republic of Uruguay

For the Government of the Republic of Venezuela

For the Government of the Republic of Viet-Nam

For the Government of the Independent State of Western Samoa

For the Government of the Yemen Arab Republic

For the Government of the Socialist Federal Republic of Yugoslavia

For the Government of the Republic of Zambia

CONVENTION INTERNATIONALE DE 1969 SUR LE JAUGEAGE DES NAVIRES

Les Gouvernements contractants,

Desireux d'établir des principes et des règles uniformes relatifs à la détermination de la jauge des navires effectuant des voyages internationaux;

Considerant que le meilleur moyen de parvenir à cette fin est de conclure une convention;

Sont convenus des dispositions suivantes:

Article 1er
Obligation générale découlant de la convention

Les Gouvernements contractants s'engagent à donner effet aux dispositions de la présente convention et de ses annexes qui font partie intégrante de la présente convention. Toute référence à la présente convention constitue en même temps une référence aux annexes.

Article 2
Définitions

Aux fins de la présente convention, sauf disposition contraire expresse:

1) le terme « règles » désigne les règles figurant en annexe à la présente convention;

2) le terme « administration » désigne le gouvernement de l'Etat dont le navire bat pavillon;

3) l'expression « voyage international » désigne un voyage par mer entre un pays auquel s'applique la présente convention et un port situé en dehors de ce pays, ou inversement. A cet égard, tout territoire dont les relations internationales sont assurées par un Gouvernement contractant ou dont l'Organisation des Nations Unies assure l'administration est considéré comme un pays distinct;

4) l'expression « jauge brute » traduit les dimensions hors tout d'un navire, déterminées conformément aux dispositions de la présente convention;

5) l'expression « jauge nette » représente la capacité d'utilisation d'un navire, déterminée conformément aux dispositions de la présente convention;

6) l'expression « navire neuf » désigne un navire dont la quille est posée, ou qui se trouve dans un état d'avancement équivalent, à la date ou postérieurement à la date d'entrée en vigueur de la présente convention;

7) l'expression « navire existant » désigne un navire qui n'est pas un navire neuf;

8) le terme « longueur » désigne une longueur égale à 96 pour cent de la longueur totale à la flottaison située à une distance du dessus de quille égale à 85 pour cent du creux minimum sur quille, ou à la distance entre la face avant de l'étrave et l'axe de la mèche du gouvernail à cette flottaison, si cette valeur est supérieure. Dans les navires conçus pour naviguer avec une quille inclinée, la flottaison à laquelle la longueur est mesurée doit être parallèle à la flottaison en charge prevue;

9) par « Organisation », il faut entendre l'Organisation intergouvernementale consultative de la navigation maritime.

Article 3
Champ d'application

1) La présente convention s'applique aux navires suivants effectuant des voyages internationaux:

a) navires immatriculés dans les Pays dont le Gouvernement est un Gouvernement contractant;

b) navires immatriculés dans les territoires auxquels la présente convention est étendue en vertu de l'article 20;

c) navires non immatriculés battant pavillon d'un Etat dont le Gouvernement est in Gouvernement contractant.

2) La présente convention s'applique:

a) aux navires neufs;

b) aux navires existants qui subissent des transformations ou des modifications que l'administration considère comme une modification importante de leur jauge brute;

c) aux navires existants, sur la demande du propriétaire;

d) à tous les navires existants, douze années après la date d'entrée en vigueur de la convention. Toutefois, ces navires, à l'exclusion de ceux qui sont mentionnés aux alinéas *b*) et *c*) du présent paragraphe, garderont alors leurs anciennes jauges aux fins de l'application des dispositions pertinentes d'autres conventions internationales existantes.

3) Dans le cas des navires existants auxquels la présente convention devient applicable en vertu des dispositions de l'alinéa *c*) du paragraphe 2 du présent article, les jauges ne peuvent être déterminées conformément aux dispositions que l'administration appliquait, avant l'entrée en vigueur de la présente convention, aux navires effectuant des voyages internationaux.

Article 4
Exceptions

1) La présente convention ne s'applique pas:

a) aux navires de guerre; et

b) aux navires d'une longueur inférieure à 24 mètres (79 pieds).

2) Aucune des dispositions de la présente convention ne s'applique aux navires exclusivement affectés à la navigation:

a) sur les Grands Lacs d'Amérique du Nord et sur le Saint-Laurent, à l'ouest d'une loxodromie tracée du cap des Rosiers à la pointe ouest de l'île d'Anticosti et prolongée, au nord de l'île d'Anticosti, par le méridien 63° W;

b) sur la mer Caspienne;

c) sur le Rio de la Plata, le Parana et l'Uruguay, à l'ouest d'une loxodromie tracée de Punta Rasa (Cabo San Antonio), Argentine, à Punta del Este, Uruguay.

Article 5
Force majeure

1) Un navire qui, au moment de son départ pour un voyage quelconque, n'est pas soumis aux dispositions de la présente convention n'y est pas astreint en raison d'un déroutement quelconque par rapport au parcours prévu, si ce déroutement est provoqué par le mauvais temps ou s'il est dû à toute autre cause de force majeure.

2) Pour l'application des dispositions de la présente convention, les Gouvernements contractants doivent prendre en considération tout déroutement ou retard subi par un navire du fait du mauvais temps, ou dû à toute autre cause de force majeure.

Article 6

Détermination des jauges

La détermination des jauges brute et nette est effectuée par l'administration, qui peut toutefois confier cette opération à des personnes ou à des organismes agréés par elle. Dans tous les cas, l'administration intéressée se porte entièrement garante de la détermination des jauges brute et nette.

Article 7

Délivrance du certificat

1) Il est délivré un certificat international de jaugeage (1969) à tout navire dont les jauges brute et nette ont été déterminées conformément aux dispositions de la présente convention.

2) Ce certificat est délivré, soit par l'administration, soit par une personne ou un organisme dûment autorisé par elle. Dans tous les cas, l'administration assume l'entière responsabilité du certificat.

Article 8

Délivrance d'un certificat par un autre gouvernement

1) Un Gouvernement contractant peut, à la requête d'un autre Gouvernement contractant, déterminer les jauges brute et nette d'un navire et délivrer ou autoriser la délivrance au navire d'un certificat international de jaugeage (1969), conformément aux dispositions de la présente convention.

2) Il est remis dès que possible, au gouvernement qui en a fait la demande, copie du certificat et des calculs faits pour déterminer les jauges.

3) Le certificat ainsi délivré comporte une déclaration attestant qu'il est délivré à la requête du gouvernement de l'Etat dont le navire bat ou battra pavillon; il a la même valeur et il est accepté dans les mêmes conditions qu'un certificat délivré en application de l'article 7.

4) Il n'est pas délivré de certificat international de jaugeage (1969) à un navire qui bat pavillon d'un Etat dont le gouvernement n'est pas un Gouvernement contractant.

Article 9

Forme du certificat

1) Le certificat est établi dans la langue ou les langues officielles de l'Etat qui le délivre. Si la langue utilisée n'est ni l'anglais ni le français, le texte comprend une traduction dans l'une de ces langues.

2) Ce certificat doit être conforme au modèle figurant à l'annexe II.

Article 10

Annulation du certificat

1) Sous réserve des exceptions prévues dans les règles, le certificat international de jaugeage (1969) cesse d'être valable et est annulé par l'administration si l'aménagement, la construction, la capacité, l'utilisation des espaces, le nombre total de passagers que le navire est autorisé à transporter selon les indications de son certificat de capacité (passagers), le franc-bord réglementaire ou le tirant d'eau autorisé du navire, ont subi des modifications de nature à nécessiter une augmentation de la jauge brute ou de la jauge nette.

2) Tout certificat délivré à un navire par une administration cesse d'être valable si le navire passe sous le pavillon d'un autre Etat, sous réserve des dispositions du paragraphe 3 du présent article.

3) Lorsqu'un navire passe sous le pavillon d'un autre Etat dont le gouvernement est un Gouvernement contractant, le certificat international de jaugeage (1969) demeure valable pendant une période ne dépassant pas trois mois, ou jusqu'à la date à laquelle l'administration délivre en remplacement un autre certificat international de jaugeage (1969), si cette dernière date est plus rapprochée. Le gouvernement de l'Etat dont le navire battait précédemment pavillon adresse à l'administration, dès que possible après le changement de nationalité, copie du certificat dont le navire était pourvu à la date du changement, ainsi que des calculs des jauges correspondants.

Article 11

Acceptation du certificat

Le certificat délivré sous la responsabilité d'un Gouvernement contractant, conformément aux dispositions de la présente convention, est accepté par les autres Gouvernements contractants et considéré comme ayant la même valeur que les certificats délivrés par eux pour tout ce qui concerne les objectifs de la présente convention.

Article 12

Inspection

1) Tout navire battant pavillon d'un Etat dont le Gouvernement est un Gouvernement contractant est soumis, dans les ports relevant d'autres Gouvernements contractants, à l'inspection d'agents dûment autorisés à cet effet par lesdits Gouvernements. Cette inspection doit avoir pour seul objet de vérifier:

a) que le navire est pourvu d'un certificat international de jaugeage (1969) en cours de validité;

b) que les caractéristiques principales du navire correspondent aux indications portées sur le certificat.

2) Cette inspection ne doit en aucun cas entraîner le moindre retard pour le navire.

3) Dans le cas où l'inspection révèle que les caractéristiques principales du navire diffèrent des indications portées sur le certificat international de jaugeage (1969), de telle manière qu'elles entraînent une augmentation de la jauge brute ou de la jauge nette, le Gouvernement de l'Etat dont le navire bat pavillon en est immédiatement informé.

Article 13

Bénéfice de la convention

Le bénéfice de la présente convention ne peut être invoqué en faveur d'un navire qui n'est pas titulaire d'un certificat en cours de validité délivré en application de la présente convention.

Article 14

Traités, conventions et accords antérieurs

1) Tous autres traités, conventions et accords actuellement en vigueur en matière de jaugeage entre les Gouvernements parties à la présente convention conservent leur plein et entier effet pendant la durée qui leur est assignée en ce qui concerne:

a) les navires auxquels la présente convention ne s'applique pas;

b) les navires auxquels la présente convention se applique, pour tout ce qui touche aux questions qu'elle n'a pas expressément réglées.

2) Toutefois, dans la mesure où ces traités, conventions ou accords sont en conflit avec les dispositions de la présente convention, ce sont les dispositions de cette dernière qui l'emportent.

Article 15

Communication de renseignements

Les Gouvernements contractants s'engagent à communiquer à l'Organisation et à déposer auprès de celle-ci:

a) un nombre suffisant de modèles des certificats qu'ils délivrent en application de la présente convention, aux fins de communication aux autres Gouvernements contractants;

b) le texte des lois, ordonnances, décrets, règlements et autres instrument entrés en vigueur et ayant trait aux diverses questions qui relèvent du champ de application de la présente convention;

c) la liste des organismes non gouvernementaux habilités à agir en leur nom pour tout ce qui touche au jaugeage, aux fins de communication aux autres Gouvernements contractants.

Article 16

Signature, approbation et adhésion

1) La présente convention restera ouverte à la signature pendant six mois à compter du 23 juin 1969 et restera ensuite ouverte à l'adhésion. Les Gouvernements des Etats membres de l'Organisation des Nations Unies, de l'une de ses institutions spécialisées ou de l'Agence internationale de l'énergie atomique, ou parties au statut de la Cour internationale de justice, peuvent devenir parties à la présente convention par:

a) signature sans réserve quant à l'approbation;

b) signature sous réserve d'approbation, suivie de approbation; ou

c) adhésion.

2) L'approbation ou l'adhésion s'effectue par le dépôt d'un instrument d'approbation ou d'adhésion auprès de l'Organisation, qui doit informer tous les Gouvernements ayant signé la présente convention, ou y ayant adhéré, de toute nouvelle approbation ou adhésion et de la date de dépôt de l'instrument. L'Organisation informe de même tous les Gouvernements ayant déjà signé la convention de toute signature qui serait apposée pendant le délai de six mois compté du 23 juin 1969.

Article 17

Entrée en vigueur

1) La présente convention entre en vigueur vingtquatre mois après la date à laquelle au moins vingtcinq Gouvernements d'Etats dont les flottes de commerce représentent au total 65 pour cent au moins du tonnage brut de la flotte de commerce mondiale ont soit signé la convention sans réserve quant à l'approbation, soit déposé un instrument d'approbation ou d'adhésion conformément à l'article 16. L'Organisation informe tous les Gouvernements qui ont signé la présente convention, ou qui y ont adhéré, de la date de son entrée en vigueur.

2) Pour les Gouvernements qui déposent un instrument d'approbation de la présente convention ou de adhésion à celle-ci au cours de la période de vingtquatre mois prévue au paragraphe 1 du présent article, l'approbation ou l'adhésion prend effet au moment de l'entrée en vigueur de la présente convention ou trois mois après le dépôt de l'instrument d'approbation ou d'adhésion, si cette dernière date est postérieure.

3) Pour les Gouvernements qui déposent un instrument d'approbation de la présente convention ou de adhésion à celle-ci après la date de son entrée en vigueur, la convention prend effet trois mois après la date de dépôt de l'instrument considéré.

4) Tout instrument d'approbation ou d'adhésion déposé après la date à laquelle ont été prises toutes les mesures nécessaires pour qu'un amendement à la présente convention entre in vigueur, ou après la date à laquelle il est jugé, en vertu de l'article 18, paragraphe 2, alinéa *b*), que toutes les acceptations requises ont été recueillies dans le cas d'un amendement adopté à l'unanimité, est considéré comme s'appliquant au texte modifié de la convention.

Article 18

Amendements

1) La présente convention peut être amendée sur la proposition d'un Gouvernement contractant, selon l'une des procédures énoncées dans le présent article.

2) Amendement par approbation unanime:

a) A la demande d'un Gouvernement contractant, le texte de tout amendement qu'il propose d'apporter à la présente convention est communiqué par l'Organisation à tous les Gouvernements contractants, pour examen en vue de son approbation unanime.

b) Tout amendement ainsi adopté entre en vigueur douze mois après la date de son approbation par tous les Gouvernements contractants, à moins que ceux-ci ne conviennent d'une date plus rapprochée. Un Gouvernement contractant qui n'a pas notifié à l'Organisation son approbation ou son refus de l'amendement dans un délai de vingt-quatre mois à compter de la date où l'Organisation le lui a communiqué, est réputé avoir approuvé ledit amendement.

3) Amendement après examen au sein de l'Organisation:

a) A la demande d'un Gouvernement contractant, l'Organisation examine tout amendement à la présente convention qui est présenté par ce Gouvernement. Si

cet amendement est adopté à la majorité des deux tiers des membres présents et votants du Comité de la sécurité maritime de l'Organisation, l'amendement est communiqué à tous les membres de l'Organisation et à tous les Gouvernements contractants six mois au moins avant qu'il ne soit examiné par l'Assemblée de l'Organisation.

b) S'il est adopté à la majorité des deux tiers des membres présents et votants de l'Assemblée, l'amendement est communiqué par l'Organisation à tous les Gouvernements contractants pour acceptation.

c) Douze mois après la date de son acceptation par les deux tiers des Gouvernements contractants, l'amendement entre en vigueur pour tous les Gouvernements contractants à l'exception de ceux qui, avant son entrée en vigueur, ont fait une déclaration aux termes de laquelle ils ne l'acceptent pas.

d) Au moment de l'adoption d'un amendement, l'Assemblée peut proposer, à la majorité des deux tiers des membres présents et votants, y compris les deux tiers des Gouvernements représentés au Comité de la sécurité maritime presents et votants à l'Assemblée, qu'il soit décidé que celui-ci revêt une importance telle que tout Gouvernement contractant qui fait une déclaration en vertu de l'alinéa *c*) ci-dessus et n'approuve pas l'amendement dans un délai de douze mois après son entrée en vigueur cessera, à l'expiration de ce délai, d'être partie à la présente convention. Une telle décision doit recueillir l'approbation préalable des deux tiers des Gouvernements contractants.

e) Aucune des dispositions du présent paragraphe n'empêche le Gouvernement contractant qui a engagé au sujet d'un amendement à la présente convention la procédure prévue dans ce paragraphe d'adopter à tout moment toute autre procédure qui lui paraîtra souhaitable en application du paragraphe 2 ou du paragraphe 4 du présent article.

4) Amendement par une conférence:

a) Sur demande formulée par un Gouvernement contractant et appuyée par un tiers au moins des Gouvernements contractants, l'Organisation convoque une conférence des Gouvernements pour examiner les amendements à la présente convention.

b) Tout amendement adopté par cette conférence à la majorité des deux tiers des Gouvernements contractants présents et votants est communiqué par l'Organisation à tous les Gouvernements contractants pour acceptation.

c) Douze mois après la date de son acceptation par les deux tiers des Gouvernements contractants, l'amendement entre en vigueur pour tous les Gouvernements contractants, à l'exception de ceux qui, avant son entrée en vigueur, ont fait une déclaration aux termes de laquelle ils ne l'acceptent pas.

d) Au moment de l'adoption d'un amendement, une conférence convoquée en vertu de l'alinéa *a*) ci-dessus peut décider, à la majorité des deux tiers des membres présents et votants, que celui-ci revêt une importance telle que tout Gouvernement contractant qui fait une déclaration en vertu de l'alinéa *c*) ci-dessus et n'approuve pas l'amendement dans un délai de douze mois compté de la date de son entrée en vigueur, cessera, à l'expiration de ce délai, d'être partie à la présente convention.

5) L'Organisation informe les Gouvernements contractants de tout amendement qui entre en vigueur en vertu du présent article, ainsi que de la date à laquelle chacun de ces amendements prend effet.

6) Toute acceptation ou déclaration faite en vertu du présent article donne lieu au dépôt d'un instrument auprès de l'Organisation, qui en informe tous les Gouvernements contractants.

Article 19

Dénonciation

1) La présente convention peut être dénoncée par l'un quelconque des Gouvernements contractants à tout moment après l'expiration d'une période de cinq ans à compter de la date à laquelle la convention entre en vigueur à l'égard de ce gouvernement.

2) La dénonciation s'effectue par le dépôt d'un instrument auprès de l'Organisation, qui fait connaître cette dénonciation et en communique la date de réception à tous les autres Gouvernements contractants.

3) La dénonciation prend effet un an après la date à laquelle l'Organisation en a reçu notification, ou à l'expiration de toute autre période plus longue spécifiée dans l'instrument de dénonciation.

Article 20

Territoires

1) *a*) Les Nations Unies, lorsqu'elles sont responsables de l'administration d'un territoire, ou tout Gouvernement contractant chargé d'assurer les relations internationales d'un territoire, doivent aussitôt que possible consulter les autorités de ce territoire ou prendre des mesures appropriées pour s'efforcer de lui étendre l'application de la présente convention et peuvent, à tout moment, déclarer par notification écrite adressée à l'Organisation que la présente convention s'étend à ce territoire.

b) L'application de la présente convention est étendue au territoire désigné dans la notification à partir de la date de réception de celle-ci ou de telle autre date qui y est indiquée.

2) *a*) Les Nations Unies ou tout Gouvernement contractant qui ont fait une déclaration en vertu du paragraphe 1, alinéa *a*), du présent article postérieurement à l'expiration d'un délai de cinq ans compté de la date à laquelle l'application de la convention a été ainsi étendue à un territoire, peuvent déclarer par notification écrite à l'Organisation que la présente convention cesse de s'appliquer au territoire désigné dans la notification.

b) La convention cesse de s'appliquer au territoire désigné dans ladite notification un an après la date de sa réception par l'Organisation, ou à l'expiration de toute autre période plus longue spécifiée dans la notification.

3) L'Organisation informe tous les Gouvernements contractants de toute extension de la présente convention à un ou des territoires en vertu du paragraphe 1 du présent article, ainsi que de toute cessation d'une telle extension en vertu du paragraphe 2, en spécifiant dans chaque cas la date à partir de laquelle la présente convention est devenue ou cesse d'être applicable.

Article 21
Dépôt et enregistrement

1) La présente convention sera déposée auprès de l'Organisation et le Secrétaire général de l'Organisation en adressera des copies certifiées conformes à tous les Gouvernements signataires ainsi qu'à tous les Gouvernements qui y adhèrent.

2) Dès que la présente convention entrera en vigueur, son texte sera transmis par le Secrétaire général de l'Organisation au Secrétariat de l'Organisation des Nations Unies pour y être enregistré et publié conformément a l'article 102 de la Charte des Nations Unies.

Article 22
Langues

La présente convention est établie en un seul exemplaire en langues française et anglaise, les deux textes faisant également foi. Il en est fait des traductions officielles en langues russe et espagnole, qui seront déposees avec l'exemplaire original revêtu des signatures.

EN FOI DE QUOI les soussignés, dûment autorisés à cet effet par leurs Gouvernements, ont apposé leur signature à la présente convention.

FAIT à Londres, ce vingt-trois juin mil neuf cent soixante-neuf.

ANNEXE I

REGLES POUR LE CALCUL DE LA JAUGE BRUTE ET DE LA JAUGE NETTE DES NAVIRES

Règle 1
Généralités

1) La jauge d'un navire comprend la jauge brute et la jauge nette.

2) La jauge brute et la jauge nette sont calculées conformément aux dispositions des présentes règles.

3) La jauge brute et la jauge nette des nouveaux types d'engins dont les caractéristiques de construction sont telles que l'application des présentes règles serait malaisée ou conduirait à des résultats déraisonnables sont déterminées par l'administration. Lorsqu'il en est ainsi, cette dernière communique les détails relatifs à la méthode utilisée à l'Organisation, qui les diffuse à titre indicatif aux Gouvernements contractants.

Règle 2
Définition des expressions utilisées dans les annexes

1) *Pont supérieur*

Le pont supérieur est le pont complet le plus élevé, exposé aux intempéries et à la mer, dont toutes les ouvertures situées dans les parties exposées aux intempéries sont pourvues de dispositifs permanents de fermeture étanches aux intempéries, et en dessous duquel toutes les ouvertures pratiquées dans les flancs du navire sont munies de dispositifs permanents de fermeture étanches aux intempéries. Dans les cas où le pont supérieur présente des décrochements, on prend comme pont supérieur la ligne de la partie inférieure du pont exposé aux intempéries et son prolongement parallèlement à la partie supérieure de ce pont.

2) *Creux sur quille*

a) Le creux sur quille est la distance verticale mesurée du dessus de la quille à la face inférieure du pont supérieur au livet. Sur les navires en bois ou de construction composite cette distance est mesurée en partant de l'arête inférieure de la râblure de quille. Lorsque les formes de la partie inférieure du maître couple sont creuses ou lorsqu'il existe des galbords épais, cette distance est mesurée à partir du point où le prolongement vers l'axe de la ligne de la partie plate du fond coupe les côtés de la quille.

b) Sur un navire ayant une gouttière arrondie, le creux sur quille se mesure jusqu'au point d'intersection des lignes hors membres du pont et du bordé, prolongées comme si la gouttière était de forme angulaire.

c) Lorsque le pont supérieur présente des décrochements et que la partie surélevée de ce pont se trouve au-dessus du point où l'on doit déterminer le creux sur quille, ce dernier est mesuré jusqu'à une ligne de référence prolongeant la ligne de la partie inférieure du pont parallèlement à la partie surélevée.

3) *Largeur*

La largeur du navire est la largeur maximale au milieu du navire, mesurée hors membres pour les navires à coque métallique et mesurée hors bordé pour les navires à coque non métallique.

4) *Espaces fermés*

Les espaces fermés sont tous les espaces limités par la coque du navire, par des cloisons fixes ou mobiles, par des ponts ou des toitures d'abri, autres que des tauds fixes ou amovibles. Aucune interruption dans un pont ni aucune ouverture dans la coque du navire, dans un pont, dans une toiture d'abri ou dans les cloisons d'un espace, pas plus que l'absence de cloisons, n'exempte un espace de l'inclusion dans les espaces fermés.

5) *Espaces exclus*

Nonobstant les dispositions du paragraphe 4 de la présente règle, les espaces décrits aux alinéas *a*) à *e*) du présent paragraphe sont dénommés espaces exclus et ne sont pas compris dans le volume des espaces fermés. Cependant tout espace ainsi défini qui remplit au moins l'une des trois conditions suivantes doit être traité comme espace fermé:

— l'espace est muni de bauquières ou d'autres dispositifs permettant d'arrimer du fret ou des provisions;

— il existe un dispositif de fermeture des ouvertures;

— la construction laisse une possibilité quelconque de fermeture.

a) i) Les espaces situés à l'intérieur d'une construction en face d'une ouverture d'extrémité allant de pont à pont, exception faite d'un bandeau ne dépassant pas de plus de 25 millimètres (un pouce) la hauteur des barrots de pont contigus, et dont la largeur est égale ou supérieure à 90 pour cent de la largeur du pont par le travers de l'ouverture. Cette disposition doit être appliquée de manière à n'exclure des espaces fermés que l'espace compris entre l'ouverture proprement dite et une ligne parallèle à la ligne ou au fronton de l'ouverture, tracée à une distance de celle-ci égale à la moitié de la largeur du pont par le travers de l'ouverture (figure 1, appendice 1).

a) ii) Si, en raison d'une disposition quelconque, à l'exception de la convergence du bordé extérieur, la largeur de l'espace en question devient inférieure à 90 pour cent de la largeur du pont, on ne doit exclure du volume des espaces fermés que l'espace compris entre le plan de l'ouverture et une ligne parallèle passant par le point où la largeur de l'espace devient égale ou inférieure à 90 pour cent de la largeur du pont (figures 2, 3 et 4, appendice 1).

a) iii) Quand un intervalle complètement ouvert, abstraction faite des pavois ou garde-corps, sépare deux espaces quelconques dont l'un au moins peut être exclu en vertu des alinéas *a*) i) et/ou ii), cette exclusion ne s'applique pas si la séparation entre les deux espaces en question est inférieure à la plus petite demi-largeur du pont au droit de ladite séparation (figures 5 et 6, appendice 1).

b) Les espaces situés sous les ponts ou toitures d'abri, ouverts à la mer et aux intempéries et n'ayant pas sur les côtés exposés d'autres liens avec le corps du navire que les supports nécessaires à leur solidité. Un garde-corps ou un pavois et un bandeau peuvent être installés, ou encore des supports sur le bordé du navire, à condition que l'ouverture entre le dessus du garde-corps ou du pavois et le bandeau n'ait pas une hauteur inférieure à 0,75 mètre (2,5 pieds), ou à un tiers de la hauteur de l'espace considéré, si cette dernière valeur est supérieure (figure 7, appendice 1).

c) Les espaces qui, dans une construction allant d'un bord à l'autre, se trouvent directement en face d'ouvertures latérales opposées ayant une hauteur au moins égale à 0,75 mètre (2,5 pieds) ou à un tiers de la hauteur de la construction, si cette dernière valeur est supérieure. S'il n'existe d'ouverture que sur un seul côté, l'espace à exclure du volume des espaces fermés est limité à l'espace intérieur compris entre l'ouverture et un maximum d'une demi-largeur de pont au droit de l'ouverture (figure 8, appendice 1).

d) Les espaces qui se trouvent immédiatement au-dessous d'une ouverture non couverte ménagée dans le pont, à condition que cette ouverture soit exposée aux intempéries et que l'espace non compris dans les espaces fermés soit limité à la surface de l'ouverture de pont (figure 9, appendice 1).

e) Les niches formées par les cloisons constituant les limites d'une construction, exposées aux intempéries et dont l'ouverture s'étend de pont à pont, sans moyen de fermeture, à condition que la largeur intérieure de la niche ne soit pas supérieure à la largeur de l'entrée et que sa profondeur à l'intérieur de la construction ne soit pas supérieure à deux fois la largeur de l'entrée (figure 10, appendice 1).

6) *Passager*

Un passager s'entend de toute personne autre que:

a) le capitaine et les membres de l'équipage ou autres personnes employées ou occupées en quelque qualité que ce soit à bord d'un navire pour les besoins de ce navire, et

b) les enfants de moins d'un an.

7) *Espaces à cargaison*

Les espaces à cargaison qui doivent être compris dans le calcul de la jauge nette sont les espaces fermés qui sont affectés au transport de marchandises destinées à être déchargées du navire à condition que ces espaces aient été compris dans le calcul de la jauge brute. Ces espaces à cargaison doivent être certifiés comme tels par des marques de caractère permanent, composées des lettres CC (cale à cargaison) qui doivent figurer en un endroit tel qu'elles soient aisément visibles et avoir au moins 100 millimètres (4 pouces) de hauteur.

8) *Etanche aux intempéries*

Un dispositif est dit étanche aux intempéries lorsque dans toutes les conditions rencontrées en mer il ne laisse pas pénétrer l'eau.

Règle 3

Jauge brute

La jauge brute (GT) d'un navire est calculée à l'aide de la formule suivante:

$$GT = K_1 V$$

où

V = volume total de tous les espaces fermés du navire, exprimé en mètres cubes,

$K_1 = 0{,}2 + 0{,}02 \log_{10} V$ (K_1 peut aussi être obtenu au moyen de la table donnée à l'appendice 2).

Règle 4

Jauge nette

1) La jauge nette (NT) d'un navire est calculée à l'aide de la formule

$$NT = K_2 V_c \left(\frac{4d}{3D}\right)^2 + K_3 \left(N_1 + \frac{N_2}{10}\right),$$

dans laquelle

a) le facteur $\left(\frac{4d}{3D}\right)^2$ ne doit pas être supérieur à 1;

b) le terme $K_2 V_c \left(\frac{4d}{3D}\right)^2$ ne doit pas être inférieur à 0,25 GT;

c) NT ne doit pas être inférieur à 0,30 GT, et où

V_c = volume total des espaces à cargaison, exprimé en mètres cubes,

K_2 = 0,2 + 0,02 $\log_{10} V_c$ (K_2 peut aussi être obtenu au moyen de la table donnée à l'appendice 2),

K_3 = $1{,}25 \dfrac{GT + 10.000}{10.000}$,

D = creux sur quille au milieu du navire, exprime en metres, tel qu'il est défini par la règle 2-2),

d = tirant d'eau hors membres mesuré au milieu du navire, exprime en mètres, tel qu'il est défini au paragraphe 2 de la presente règle,

N_1 = nombre de passagers en cabines ne contenant pas plus de 8 couchettes,

N_2 = nombre de passagers autres que ceux en cabines ne contenant pas plus de 8 couchettes,

$N_1 + N_2$ = nombre total de passagers que le navire est autorisé à transporter d'après les indications figurant sur le certificat pour navires à passagers; lorsque $N_1 + N_2$ est inférieur à 13, on considère que N_1 et N_2 sont égaux à zéro,

GT = jauge brute du navire calculée conformément aux dispositions de la règle 3.

2) Le tirant d'eau hors membres (*d*), dont il est question au paragraphe 1 de la présente règle, est l'un des tirants d'eau suivants:

a) pour les navires auxquels s'applique la convention internationale sur les lignes de charge en vigueur, le tirant d'eau correspondant à la ligne de charge d'été (autre que les lignes de charge pour le transport de bois en pontée) assignée conformément à ladite convention;

b) pour les navires à passagers, le tirant d'eau correspondant à la ligne de charge de compartimentage la plus élevée qui est assignée conformément à la convention internationale pour la sauvegarde de la vie humaine en mer en vigueur ou, s'il y a lieu, à tout autre accord international;

c) pour les navires qui ne sont pas visés par la convention internationale sur les lignes de charge mais auxquels est assigné un franc-bord en vertu des règlements nationaux, le tirant d'eau correspondant à la ligne de charge d'été ainsi assignée;

d) pour les navires auxquels il n'est pas assigné de franc-bord mais dont le tirant d'eau est limité en application des règlements nationaux, le tirant d'eau maximal autorisé;

e) pour les autres navires, 75 pour cent du creux sur quille au milieu du navire tel qu'il est défini à la règle 2-2).

Règle 5
Modification de la jauge nette

1) Si les caractéristiques d'un navire, telles que V, V_c, d, N_1, ou N_2 définies dans les règles 3 et 4 sont modifiées et s'il en résulte une augmentation de la jauge nette déterminée en vertu de la règle 4, la jauge nette du navire correspondant aux nouvelles caractéristiques doit être fixée et appliquée dans les meilleurs délais.

2) Un navire doté de plusieurs francs-bords aux termes des alinéas *a*) et *b*) du paragraphe 2 de la règle 4 ne se verra attribuer qu'une jauge nette unique déterminée conformément aux dispositions de la règle 4, cette jauge devant correspondre au franc-bord assigné approprié au type d'exploitation du navire.

3) Si les caractéristiques d'un navire, telles V, V_c, d, N_1 ou N_2 définies dans le règles 3 et 4 sont modifiées ou si le franc-bord assigné approprié dont il est question au paragraphe 2 de la présente règle est modifié à la suite d'un changement dans le type d'exploitation du navire et que cette modification entraîne la diminution de la jauge nette déterminée en vertu des dispositions de la règle 4, il n'est pas délivré de nouveau certificat international de jaugeage (1969) indiquant la nouvelle jauge ainsi obtenue, avant l'expiration d'un délai de douze mois à compter de la date à laquelle a été délivré le certificat en cours de validité; toutefois, la présente disposition n'est pas applicable:

a) si le navire change de pavillon; ou

b) si le navire subit des transformations ou des modifications considérées comme importantes par l'administration, telles que la suppression d'une superstructure entraînant la modification du franc-bord assigné;

c) aux navires à passagers servant au transport d'un grand nombre de passagers sans couchettes lors de voyages de nature particulière, tels que des pèlerinages.

Règle 6
Calcul des volumes

1) Tous les volumes compris dans le calcul de la jauge brute et de la jauge nette sont mesurés, quelles que soient les installations d'isolation ou autres aménagements, jusqu'à la face intérieure du bordé ou des tôles d'entourage de structure dans le cas des navires construits en métal et jusqu'à la face extérieure du bordé ou jusqu'à la face intérieure des surfaces d'entourage de structure dans le cas des navires construits en un autre matériau.

2) Le volume des appendices est compris dans le volume total.

3) Le volume des espaces ouverts à la mer peut être exclu du volume total.

Règle 7
Mesurage et calcul

1) Toutes les mesures utilisées dans le calcul des volumes sont prises jusqu'au centimètre ou au 1/20 de pied le plus proche.

2) Les volumes sont calculés selon des méthodes universellement admises pour l'espace considéré et avec une précision jugée acceptable par l'administration.

3) Le calcul sera suffisamment détaillé pour qu'il puisse être vérifié sans difficulté.

APPENDICE 1

Figures mentionnées à la règle 2, paragraphe 5)

Dans les figures ci-après:

O = Espace exclu.

C = Espace fermé.

I = Espace à considérer comme espace fermé.

Les parties hachurées doivent être comprises dans les espaces fermés.

B = Largeur du pont par le travers de l'ouverture.

Pour les navires ayant une gouttière arrondie; la largeur est mesurée comme l'indique la figure 11.

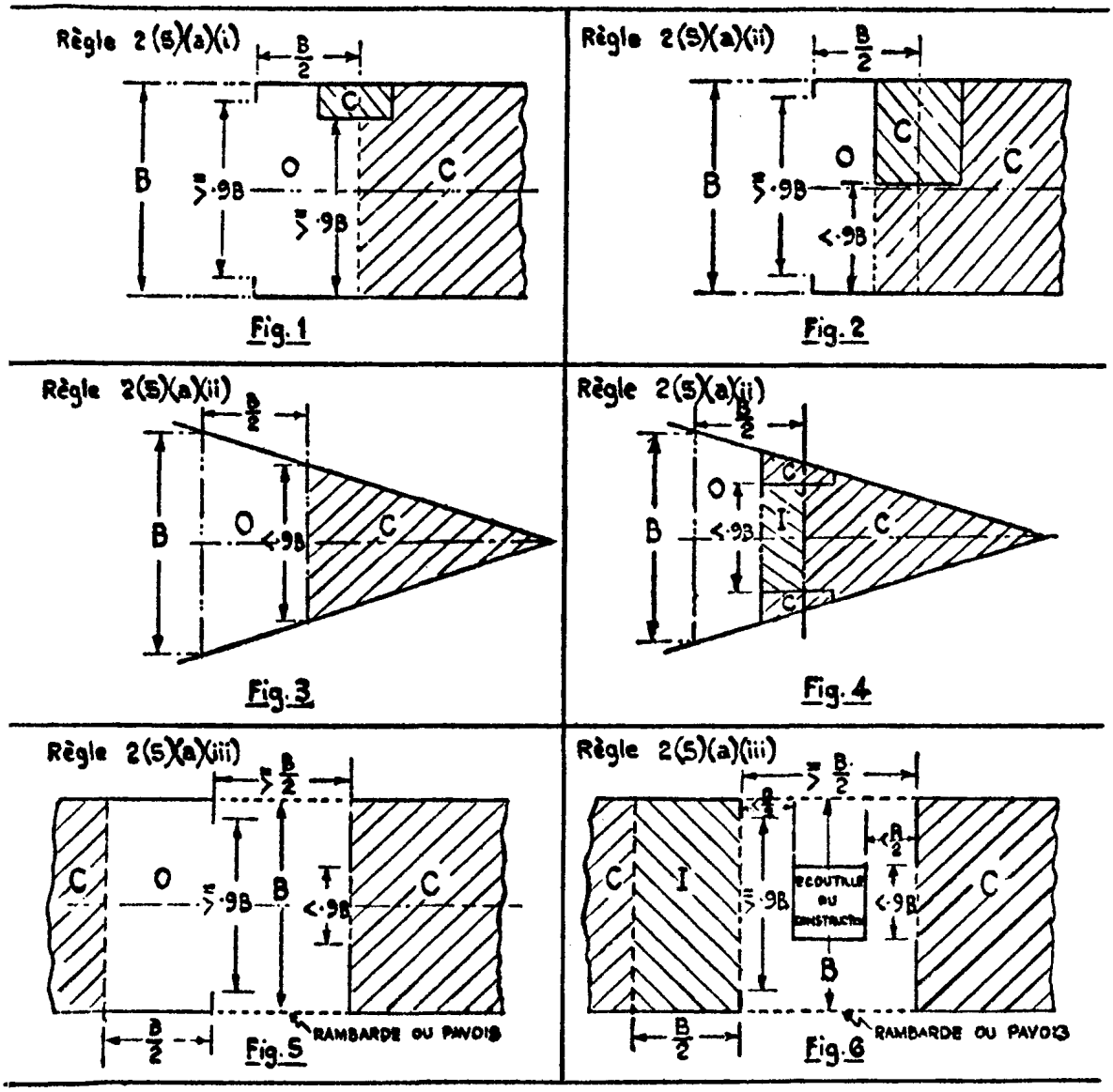

Règle 2(5)(b)

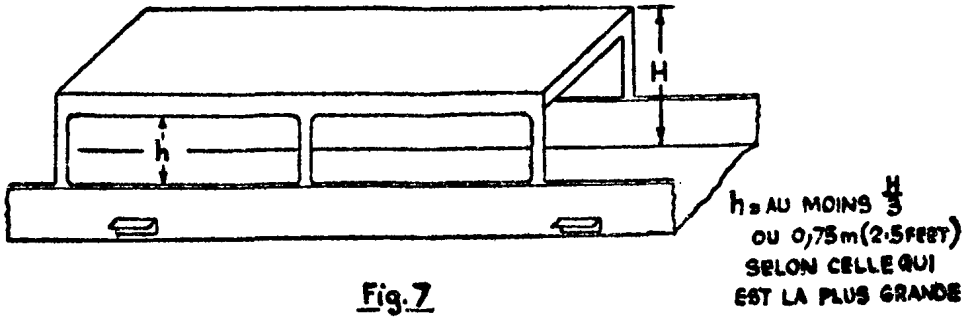

Fig. 7

Règle 2(5)(c)

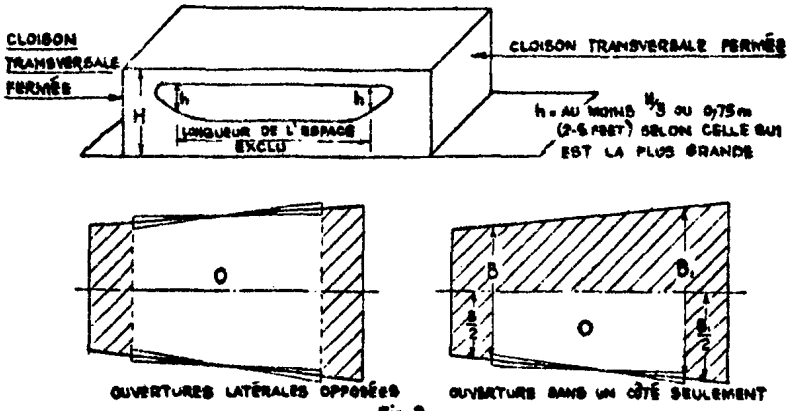

Fig. 8

Règle 2(5)(d)

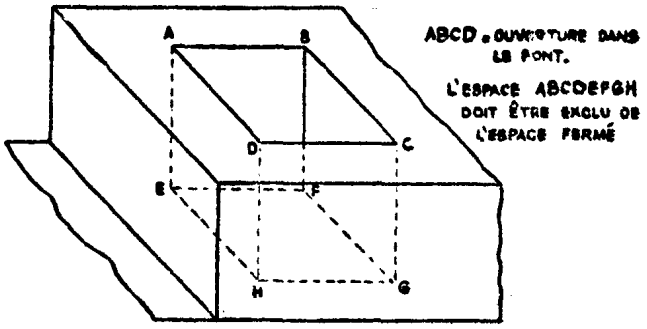

Fig. 9

Règle 2(5)(e)

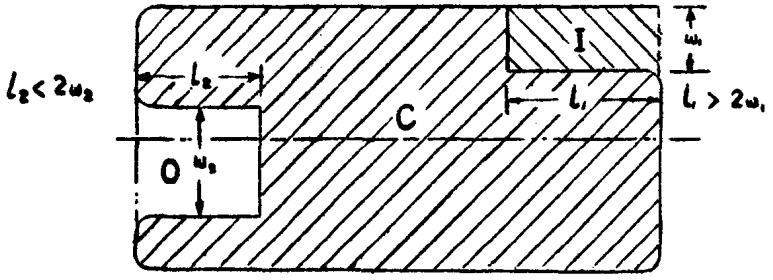

Fig. 10

NAVIRE À GOUTTIÈRES ARRONDIES

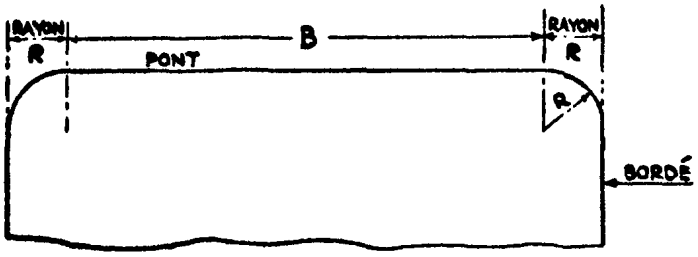

Fig. 11

APPENDICE 2

Coefficients K_1 et K_2 des règles 3 *et* 4 1)

V ou V_c = Volume en mètres cubes

V ou Vc	K1 ou K2	V ou Vc	K1 ou K2	V ou Vc	K1 ou K2	V ou Vc	K1 ou K2
10	0.2200	45,000	0.2931	330,000	0.3104	670,000	0.3165
20	0.2260	50,000	0.2940	340,000	0.3106	680,000	0.3166
30	0.2295	55,000	0.2948	350,000	0.3109	690,000	0.3168
40	0.2320	60,000	0.2956	360,000	0.3111	700,000	0.3169
50	0.2340	65,000	0.2963	370,000	0.3114	710,000	0.3170
60	0.2356	70,000	0.2969	380,000	0.3116	720,000	0.3171
70	0.2369	75,000	0.2975	390,000	0.3118	730,000	0.3173
80	0.2381	80,000	0.2981	400,000	0.3120	740,000	0.3174
90	0.2391	85,000	0.2986	410,000	0.3123	750,000	0.3175
100	0.2400	90,000	0.2991	420,000	0.3125	760,000	0.3176
200	0.2460	95,000	0.2996	430,000	0.3127	770,000	0.3177
300	0.2495	100,000	0.3000	440,000	0.3129	780,000	0.3178
400	0.2520	110,000	0.3008	450,000	0.3131	790,000	0.3180
500	0.2540	120,000	0.3016	460,000	0.3133	800,000	0.3181
600	0.2556	130,000	0.3023	470,000	0.3134	810,000	0.3182
700	0.2569	140,000	0.3029	480,000	0.3136	820,000	0.3183
800	0.2581	150,000	0.3035	490,000	0.3138	830,000	0.3184
900	0.2591	160,000	0.3041	500,000	0.3140	840,000	0.3185
1,000	0.2600	170,000	0.3046	510,000	0.3142	850,000	0.3186
2,000	0.2660	180,000	0.3051	520,000	0.3143	860,000	0.3187
3,000	0.2695	190,000	0.3056	530,000	0.3145	870,000	0.3188
4,000	0.2720	200,000	0.3060	540,000	0.3146	880,000	0.3189
5,000	0.2740	210,000	0.3064	550,000	0.3148	890,000	0.3190
6,000	0.2756	220,000	0.3068	560,000	0.3150	900,000	0.3191
7,000	0.2769	230,000	0.3072	570,000	0.3151	910,000	0.3192
8,000	0.2781	240,000	0.3076	580,000	0.3153	920,000	0.3193
9,000	0.2791	250,000	0.3080	590,000	0.3154	930,000	0.3194
10,000	0.2800	260,000	0.3083	600,000	0.3156	940,000	0.3195
15,000	0.2835	270,000	0.3086	610,000	0.3157	950,000	0.3196
20,000	0.2860	280,000	0.3089	620,000	0.3158	960,000	0.3196
25,000	0.2880	290,000	0.3092	630,000	0.3160	970,000	0.3197
30,000	0.2895	300,000	0.3095	640,000	0.3161	980,000	0.3198
35,000	0.2909	310,000	0.3098	650,000	0.3163	990,000	0.3199
40,000	0.2920	320,000	0.3101	660,000	0.3164	1.000,000	0.3200

Les coefficients K_1 ou K_2, pour les valeurs intermédiaires de V ou de V_c. sont obtenus par interpolation linéaire.

ANNEXE II

CERTIFICAT INTERNATIONAL DE JAUGEAGE DES NAVIRES (1969)

(*Cachet officiel*)

Délivré en vertu des dispositions de la convention internationale de 1969 sur le jaugeage des navires, au nom du Gouvernement de . . .

ESPACES INCLUS DANS LA JAUGE

JAUGE BRUTE			JAUGE NETTE		
Nom de l'espace	Emplacement	Longueur	Nom de l'espace	Emplacement	Longueur
Sous-pont	—	—			
			Nombre de passagers (règle 4-1) Nombre de passagers en cabines ne contenant pas plus de 8 couchettes . . . . . . Nombre de passagers autres que ceux en cabines ne contenant pas plus de 8 couchettes		
Espaces exclus (règle 2-5) Marquer d'un astérisque (*) les espaces cités ci-dessus qui comprennent simultanément des espaces fermés et des espaces exclus			*Tirant d'eau hors membres* (règle 4-2)		

Date et lieu du jaugeage initial . . . . . .

Date et lieu du dernier rejaugeage . . . . . .

Observations:

Pour le Gouvernement du Royaume d'Afghanistan

Pour le Gouvernement de la République populaire d'Albanie

Pour le Gouvernement de la République algérienne démocratique et populaire

Pour le Gouvernement de la République Argentine

Pour le Gouvernement du Commonwealth d'Australie

Pour le Gouvernement de la République d'Autriche

Pour le Gouvernement de la Barbade

Pour le Gouvernement du Royaume de Belgique

Pour le Gouvernement de la République de Bolivie

Pour le Gouvernement de la République du Botswana

Pour le Gouvernement de la République fédérative du Brésil

Pour le Gouvernement de la République populaire de Bulgarie

Pour le Gouvernement de l'Union birmane

Pour le Gouvernement de la République du Burundi

Pour le Gouvernement de la République socialiste soviétique de Biélorussie

Pour le Gouvernement du Royaume du Cambodge

Pour le Gouvernement de la République fédérale du Cameroun

Pour le Gouvernement du Canada

Pour le Gouvernement de la République centrafricaine

Pour le Gouvernement de Ceylon

Pour le Gouvernement de la République du Tchad

Pour le Gouvernement de la République du Chili

Pour le Gouvernement de la République de Chine

Pour le Gouvernement de la République de Colombie

Pour le Gouvernement de la République du Congo

Pour le Gouvernement de la République démocratique du Congo

Pour le Gouvernement de la République du Costa Rica

Pour le Gouvernement de la République de Cuba

Pour le Gouvernement de la République de Chypre

Pour le Gouvernement de la République socialiste tchécoslovaque

Pour le Gouvernement de la République du Dahomey

Pour le Gouvernement du Royaume du Danemark

Pour le Gouvernement de la République Dominicaine

Pour le Gouvernement de la République de l'Equateur

Pour le Gouvernement de la République d'El Salvador

Pour le Gouvernement de la République de la Guinée équatoriale

Pour le Gouvernement de l'Empire d'Ethiopie

Pour le Gouvernement de la République fédérale d'Allemagne

Pour le Gouvernement de la République de Finlande

Pour le Gouvernement de la République française

Pour le Gouvernement de la République gabonaise

Pour le Gouvernement de la Gambie

Pour le Gouvernement de la République du Ghana

Pour le Gouvernement du Royaume de Grèce

Pour le Gouvernement de la République du Guatemala

Pour le Gouvernement de la République de Guinée

Pour le Gouvernement de la Guyane

Pour le Gouvernement de la République d'Haïti

Pour le Gouvernement du Saint-Siège

Pour le Gouvernement de la République du Honduras

Pour le Gouvernement de la République populaire hongroise

Pour le Gouvernement de la République d'Islande

Pour le Gouvernement de la République de l'Inde

Pour le Gouvernement de la République d'Indonésie

Pour le Gouvernement de l'Empire d'Iran

Pour le Gouvernement de la République d'Irak

Pour le Gouvernement de l'Irlande

Pour le Gouvernement de l'Etat d'Israël

Pour le Gouvernement de la République italienne

Pour le Gouvernement de la République de Côte d'Ivoire

Pour le Gouvernement de la Jamaïque

Pour le Gouvernement du Japon

Pour le Gouvernement du Royaume hachémite de Jordanie

Pour le Gouvernement de la République du Kenya

Pour le Gouvernement de la République de Corée

Pour le Gouvernement de l'Etat du Koweit

Pour le Gouvernement du Royaume du Laos

Pour le Gouvernement de la République libanaise

Pour le Gouvernement du Royaume du Lesotho

Pour le Gouvernement de la République du Libéria

Pour le Gouvernement du Royaume de Libye

Pour le Gouvernement de la Principauté de Liechtenstein

Pour le Gouvernement du Grand-Duché de Luxembourg

Pour le Gouvernement de la République malgache

Pour le Gouvernement de la République du Malawi

Pour le Gouvernement de la Malaisie

Pour le Gouvernement de la République des Iles Maldives

Pour le Gouvernement de la République du Mali

Pour le Gouvernement de Malte

Pour le Gouvernement de la République islamique de Mauritanie

Pour le Gouvernement de Maurice

Pour le Gouvernement des Etats-Unis du Mexique

Pour le Gouvernement de la Principauté de Monaco

Pour le Gouvernement de la République populaire mongole

Pour le Gouvernement du Royaume du Maroc

Pour le Gouvernement du Royaume du Népal

Pour le Gouvernement du Royaume des Pays-Bas

Pour le Gouvernement de la Nouvelle-Zélande

Pour le Gouvernement de la République du Nicaragua

Pour le Gouvernement de la République du Niger

Pour le Gouvernement de la République fédérale du Nigéria

Pour le Gouvernement du Royaume de Norvège

Pour le Gouvernement du Pakistan

Pour le Gouvernement de la République du Panama

Pour le Gouvernement de la République du Paraguay

Pour le Gouvernement de la République du Pérou

Pour le Gouvernement de la République des Philippines

Pour le Gouvernement de la République populaire de Pologne

Pour le Gouvernement de la République portugaise

Pour le Gouvernement de la République socialiste de Roumanie

Pour le Gouvernement de la République rwandaise

Pour le Gouvernement de la République de Saint-Marin

Pour le Gouvernement du Royaume de l'Arabie Saoudite

Pour le Gouvernement de la République du Sénégal

Pour le Gouvernement de la Sierra Leone

Pour le Gouvernement de la République de Singapour

Pour le Gouvernement de la République somalie

Pour le Gouvernement de la République sud-africaine

Pour le Gouvernement de la République populaire du Yémen du Sud

Pour le Gouvernement de l'Etat espagnol

Pour le Gouvernement de la République du Soudan

Pour le Gouvernement du Royaume du Souaziland

Pour le Gouvernement du Royaume de Suède

Pour le Gouvernement de la Confédération suisse

Pour le Gouvernement de la République arabe syrienne

Pour le Gouvernement de la République-Unie de Tanzanie

Pour le Gouvernement du Royaume de Thaïlande

Pour le Gouvernement de la République togolaise

Pour le Gouvernement de la Trinité-et-Tobago

Pour le Gouvernement de la République tunisienne

Pour le Gouvernement de la République turque

Pour le Gouvernement de l'Ouganda

Pour le Gouvernement de la République socialiste soviétique d'Ukraine

Pour le Gouvernement de l'Union des Républiques socialistes soviétiques

Pour le Gouvernement de la République arabe unie

Pour le Gouvernement du Royaume-Uni de Grande-Bretagne et d'Irlande du Nord

Pour le Gouvernement des Etats-Unis d'Amérique

Pour le Gouvernement de la République de Haute-Volta

Pour le Gouvernement de la République orientale de l'Uruguay

Pour le Gouvernement de la République du Venezuela

Pour le Gouvernement de la République du Viet-Nam

Pour le Gouvernement de l'Etat indépendant du Samoa-Occidental

Pour le Gouvernement de la République arabe du Yémen

Pour le Gouvernement de la République fédérative socialiste de Yougoslavie

Pour le Gouvernement de la République de Zambie

Visto, *il Ministro per gli affari esteri*
MORO

TRADUZIONE NON UFFICIALE

N.B. — I testi facenti fede sono unicamente quelli indicati nella convenzione.

Convenzione internazionale sulla stazzatura delle navi del 1969

I Governi contraenti,

Desiderosi di fissare principî e norme uniformi per la determinazione della stazza delle navi che effettuano viaggi internazionali;

Considerato che il miglior mezzo per raggiungere tale obiettivo è di stipulare una convenzione;

Hanno convenuto quanto segue:

Articolo primo

Obbligo generale derivante dalla convenzione

I Governi contraenti si impegnano ad applicare le disposizioni di cui alla presente convenzione e di cui agli allegati che sono parte integrante della stessa. Ogni riferimento alla presente convenzione costituisce riferimento anche agli allegati.

Articolo 2

Definizioni

Ai fini della presente convenzione, salvo diversamente espresso:

1) per « norme » si intendono le norme che figurano in allegato alla presente convenzione;

2) per « amministrazione » si intende il Governo dello Stato di cui la nave batte bandiera;

3) per « viaggio internazionale » si intende un viaggio via mare tra un Paese nei confronti del quale la presente convenzione si applica e un porto sito fuori da tale Paese, o inversamente. Al riguardo, ogni territorio i cui rapporti internazionali siano assicurati da uno dei Governi contraenti, o la cui amministrazione sia curata dall'Organizzazione delle Nazioni Unite, va considerato come Paese a se stante;

4) per « stazza lorda » si intendono le dimensioni, fuori tutto, di una nave, determinate in base alle disposizioni della presente convenzione;

5) per « stazza netta » si intende la capienza utile di una nave, determinata in base alle disposizioni della presente convenzione;

6) per « nuova nave » si intende una nave la cui chiglia risulti montata, od i cui lavori di costruzione siano ad uno stadio di avanzamento equipollente, alla data o successivamente alla data di entrata in vigore della presente convenzione;

7) per « esistente nave » si intende una nave non nuova;

8) per « lunghezza » si intende una lunghezza pari al 96% della lunghezza complessiva al galleggiamento, ad una distanza dalla parte superiore della chiglia pari all'85% del puntale minimo dello scafo, o pari alla distanza intercorrente fra la parte anteriore della prua e l'asse del timone al galleggiamento, là ove questo valore risulti superiore. Nelle navi costruite per navigare con chiglia inclinata, il galleggiamento in base al quale è calcolata la lunghezza deve corrispondere al galleggiamento a carico previsto;

9) per « Organizzazione » si intende l'Organizzazione intergovernativa di consultazione per la navigazione marittima.

Articolo 3

Campo di applicazione

1) La presente convenzione si applica alle seguenti navi effettuanti viaggi internazionali:

a) navi immatricolate in Paesi il cui Governo figura tra i Governi contraenti;

b) navi immatricolate in territori cui la presente convenzione è estesa in virtù dell'art. 20;

c) navi non immatricolate battenti bandiera di un Paese il cui Governo figura tra i Governi contraenti.

2) La presente convenzione si applica:

a) alle nuovi navi;

b) alle esistenti navi che subiscano trasformazioni o modifiche ritenute dall'amministrazione tali da alterare notevolmente la loro stazza lorda;

c) alle esistenti navi, su richiesta del proprietario;

d) a tutte le esistenti navi, allo scadere di dodici anni dall'entrata in vigore della convenzione.

Dette navi, ad eccezione di quelle di cui ai capoversi *b*) e *c*) del presente paragrafo, continueranno tuttavia a mantenere la loro stazza primitiva ai fini dell'applicazione delle relative disposizioni di altre convenzioni internazionali operanti.

3) Per le esistenti navi, nei cui confronti la presente convenzione trova applicazione in virtù delle disposizioni contemplate al capoverso *c*), paragrafo 2 del presente articolo, la stazza non potrà essere determinata in base alle disposizioni che l'amministrazione applicava alle navi effettuanti viaggi internazionali prima dell'entrata in vigore della presente convenzione.

Articolo 4
Eccezioni

1) La presente convenzione non si applica:

a) a navi da guerra;

b) a navi di lunghezza inferiore ai 24 metri (79 piedi).

2) Nessuna delle disposizioni della presente convenzione si applica a navi esclusivamente adibite alla navigazione:

a) sui Grandi Laghi dell'America del Nord e sul Saint-Laurent, ad ovest di una lossodromia tracciata fra il Cap des Rosiers e la punta occidentale dell'isola di Anticosti, e prolungata, a nord dell'isola di Anticosti, dal 63° meridiano ovest;

b) sul mar Caspio;

c) sul Rio della Plata, sul Paranà e sull'Uruguay, ad ovest di una lossodromia tracciata fra la Punta Rasa (Cabo San Antonio), Argentina, e la Punta del Este, Uruguay.

Articolo 5
Cause di forza maggiore

1) Alle navi che, in partenza per un qualsiasi viaggio, non risultino soggette alle disposizioni della presente convenzione, non sarà fatto obbligo di ottemperarvi in considerazione di una qualsiasi deviazione dalla rotta prevista, se la deviazione è da ascriversi a cattive condizioni atmosferiche o ad altra causa di forza maggiore.

2) Nell'applicazione delle disposizioni della presente convenzione, i Governi contraenti dovranno tener conto di qualsiasi deviazione di rotta o ritardo subìto da una nave in considerazione di cattive condizioni atmosferiche o di qualsiasi altra causa di forza maggiore.

Articolo 6
Determinazione della stazza

La determinazione della stazza lorda e netta di una nave sarà compito dell'amministrazione, che potrà tuttavia demandare tale incombenza a persone o organismi da essa abilitati.

In ogni caso, l'amministrazione interessata si porterà interamente garante della stazza lorda e netta così determinata.

Articolo 7
Rilascio del certificato

1) Un certificato internazionale di stazzatura (1969) sarà rilasciato alle navi cui la stazza lorda e netta sia stata determinata conformemente alle disposizioni della presente convenzione.

2) Tale certificato sarà rilasciato dall'amministrazione, o da persona o organismo debitamente abilitato. In ogni caso, l'amministrazione si assumerà l'intera responsabilità di detto certificato.

Articolo 8
Rilascio di un certificato da parte di un altro Governo

1) Un Governo contraente potrà, su richiesta di un altro Governo contraente, provvedere a determinare la stazza lorda e netta di una nave, e rilasciare o autorizzare il rilascio alla stessa di un certificato internazionale di stazzatura (1969), conformemente alle disposizioni della presente convenzione.

2) Al Governo richiedente dovrà esser quanto prima rimessa copia del certificato e dei calcoli effettuati per la determinazione della stazza.

3) Il certificato così rilasciato comporterà una dichiarazione che ne attesti il rilascio su richiesta del Governo dello Stato di cui la nave batte o si accinge a battere bandiera; tale certificato avrà lo stesso valore di un certificato rilasciato in applicazione dell'art. 7, e sarà riconosciuto negli stessi termini.

4) Non potrà esser rilasciato alcun certificato internazionale di stazzatura (1969) ad una nave battente bandiera di uno Stato il cui Governo non figuri tra i Governi contraenti.

Articolo 9
Forma del certificato

1) Il certificato sarà redatto nella o nelle lingue ufficiali dello Stato che lo rilascia. Qualora la lingua usata non sia né l'inglese, né il francese, il testo dovrà comprendere una traduzione in una di queste due lingue.

2) Tale certificato dovrà esser conforme al modello di cui all'allegato II.

Articolo 10
Abrogazione del certificato

1) Fatte salve le eccezioni contemplate dalle Norme, il certificato internazionale di stazzatura (1969) sarà invalidato e abrogato dall'amministrazione, qualora la sistemazione, la costruzione, la capienza della nave, lo sfruttamento degli spazi, il numero complessivo dei passeggeri che è abilitata a trasportare secondo le indicazioni del certificato di portata (passeggeri), il bordo libero regolamentare o il pescaggio autorizzato abbiano subìto modifiche tali da implicare un aumento della stazza lorda o netta.

2) Il certificato rilasciato ad una nave da un'amministrazione perderà la sua validità qualora la nave issi la bandiera di un altro Stato, fatte salve le disposizioni di cui al paragrafo 3 del presente articolo.

3) Qualora una nave issi la bandiera di un altro Stato il cui Governo figura tra i Governi contraenti, il suo certificato internazionale di stazzatura (1969) perdurerà valido fino a non oltre tre mesi, o fino alla data in cui la nuova amministrazione non rilascerà un altro certificato in sostituzione del primo, ove tale data sia a più

breve scadenza. Il Governo dello Stato di cui precedentemente la nave batteva bandiera sarà tenuto ad inoltrare quanto prima all'amministrazione, a seguito dell'avvenuto cambiamento di nazionalità, copia del certificato di cui la nave era munita all'epoca del cambiamento, come pure copia dei calcoli delle rispettive stazze.

Articolo 11
Riconoscimento del certificato

Il certificato rilasciato sotto la responsabilità di un Governo contraente, in conformità delle disposizioni della presente convenzione, sarà riconosciuto dagli altri Governi contraenti e considerato altrettanto valido dei certificati da essi rilasciati, subordinatamente agli obiettivi della presente convenzione.

Articolo 12
Ispezione

1) Qualsiasi nave battente bandiera di uno Stato il cui Governo figura tra i Governi contraenti potrà esser oggetto di ispezione nei porti dipendenti da altri Governi contraenti da parte di ufficiali a ciò abilitati dai Governi suddetti. Tale ispezione dovrà unicamente tendere a verificare:

a) che la nave sia munita di un regolare certificato internazionale di stazzatura (1969) ancor valido;

b) che le principali caratteristiche della nave corrispondano ai dati indicati sul certificato.

2) Tale ispezione non dovrà in alcun modo causare ritardi alla nave.

3) Ove l'ispezione riveli che le principali caratteristiche della nave contrastano con i dati indicati sul certificato internazionale di stazzatura (1969) tanto da implicare un aumento della stazza lorda o netta, il Governo dello Stato di cui la nave batte bandiera dovrà esserne immediatamente informato.

Articolo 13
Benefici derivanti dalla convenzione

I benefici derivanti dalla presente convenzione non potranno esser invocati da una nave che non sia titolare di un certificato ancor valido, rilasciato in applicazione della presente convenzione.

Articolo 14
Trattati, convenzioni e accordi anteriori

1) Qualsiasi altro trattato, convenzione o accordo vigente in materia di stazzatura tra i vari Governi, parti contraenti della presente convenzione, manterrà immutata la sua validità per la durata ad esso conferita nei riguardi di:

a) navi cui la presente convenzione non si applica;

b) navi cui la presente convenzione si applica, subordinatamente ai punti da questa non espressamente regolati.

2) Tuttavia, nella misura in cui tale trattato, convenzione o accordo sarà in conflitto con le disposizioni della presente convenzione, le disposizioni di quest'ultima prevarranno.

Articolo 15
Comunicazione di dati

I Governi contraenti si impegnano a trasmettere all'Organizzazione e a depositare presso di essa:

a) un numero sufficiente di copie dei certificati da essi rilasciati in applicazione della presente convenzione, affinchè siano trasmesse agli altri Governi contraenti;

b) il testo di leggi, ordinanze, decreti, regolamenti ed altri strumenti entrati in vigore e concernenti problemi attinenti al campo di applicazione della presente convenzione;

c) l'elenco degli organismi non governativi abilitati ad agire in loro nome in materia di stazzatura, affinchè ne sia data comunicazione agli altri Governi contraenti.

Articolo 16
Firma, ratifica e adesione

1) La presente convenzione resterà aperta alla firma per sei mesi a partire dal 23 giugno 1969, e resterà in seguito aperta alle adesioni. I Governi dei Paesi aderenti all'Organizzazione delle Nazioni Unite, ad una delle sue istituzioni specializzate, o all'Agenzia internazionale per l'energia atomica, o firmatari dello statuto della Corte internazionale di giustizia, potranno divenire parti contraenti della presente convenzione attraverso:

a) firma senza riserva di ratifica;

b) firma con riserva di ratifica, seguita da ratifica; ovvero

c) adesione.

2) La ratifica o l'adesione avrà luogo attraverso il deposito di uno strumento di ratifica o di adesione presso l'Organizzazione, la quale sarà tenuta ad informare tutti i Governi firmatari della presente convenzione, o aderenti alla stessa, di ogni nuova ratifica o adesione, nonchè della data di deposito del relativo strumento. L'Organizzazione avrà inoltre cura di informare tutti i Governi aventi già sottoscritto la presente convenzione, di ogni nuova firma appostavi nei sei mesi successivi al 23 giugno 1969.

Articolo 17
Entrata in vigore

1) La presente convenzione entrerà in vigore 24 mesi dopo che almeno 25 Governi di Paesi la cui flotta mercantile rappresenta il 65% del tonnellaggio lordo della flotta mercantile mondiale avranno sottoscritto la convenzione senza riserve di ratifica, o avranno provveduto a depositare uno strumento di ratifica o di adesione, conformemente all'articolo 16. L'Organizzazione avrà cura di informare tutti i governi firmatari o aderenti alla convenzione della data della sua entrata in vigore.

2) Per i Governi che depositeranno uno strumento di ratifica della presente convenzione, o di adesione alla stessa, nel termine di 24 mesi previsto al paragrafo 1

del presente articolo, la ratifica o l'adesione diverrà operante a partire dell'entrata in vigore della presente convenzione, o tre mesi dopo l'avvenuto deposito dello strumento di ratifica o di adesione, ove quest'ultima data sia posteriore.

3) Per i Governi che depositeranno uno strumento di ratifica della presente convenzione, o di adesione alla stessa, successivamente alla sua entrata in vigore, la convenzione diverrà operante tre mesi dopo la data di deposito del relativo strumento.

4) Gli strumenti di ratifica o di adesione depositati dopo la data in cui siano state prese tutte le misure necessarie perchè un emendamento della presente convenzione diventi operante, o dopo la data in cui, in virtù dell'articolo 18, paragrafo 2, capoverso *b*), si sia provveduto a raccogliere le necessarie adesioni per un emendamento all'unanimità della stessa, saranno considerati come riferentesi al testo emendato della convenzione.

Articolo 18

Emendamenti

1) La presente convenzione potrà esser emendata su proposta di un Governo contraente, secondo una delle procedure qui di seguito enunciate:

2) Emendamento per approvazione unanime:

a) Su richiesta di un Governo contraente, il testo dell'emendamento proposto sarà trasmesso dall'Organizzazione a tutti i Governi contraenti, affinchè lo esaminino in vista della sua unanime approvazione.

b) L'emendamento così adottato entrerà in vigore dodici mesi dopo la data della sua approvazione da parte di tutti i Governi contraenti, salvo che una data più ravvicinata non sia da questi convenuta. Il Governo contraente che non abbia provveduto a notificare all'Organizzazione il suo assenso o il suo dissenso nei riguardi dell'emendamento proposto entro 24 mesi dalla data in cui l'Organizzazione gliene avrà dato comunicazione, sarà considerato come avente approvato il detto emendamento.

3) Emendamento previo esame in seno all'Organizzazione:

a) Su richiesta di un Governo contraente, l'Organizzazione potrà esaminare qualsiasi emendamento alla presente convenzione presentato da quel Governo. Se adottato alla maggioranza dei due terzi dei Membri presenti e votanti del Comitato per la sicurezza marittima in seno all'organizzazione, l'emendamento sarà reso noto a tutti i membri dell'Organizzazione nonchè a tutti i Governi contraenti almeno sei mesi prima che venga sottoposto all'esame dell'Assemblea dell'Organizzazione.

b) Se adottato alla maggioranza dei due terzi dei membri presenti e votanti dell'Assemblea, l'emendamento sarà trasmesso dall'Organizzazione a tutti i Governi contraenti perché lo approvino.

c) Dodici mesi dopo la sua approvazione da parte dei due terzi dei Governi contraenti, l'emendamento diverrà operante per tutti i Governi contraenti, salvo che per quelli che si saranno dichiarati contrari prima della sua entrata in vigore.

d) Nell'adottare un emendamento, l'Assemblea potrà, alla maggioranza dei due terzi dei membri presenti e votanti, e dei due terzi dei Governi rappresentati nel Comitato per la sicurezza marittima, presenti e votanti in seno ad essa, proporre che si sancisca che tale emendamento riveste una particolare importanza, per cui qualsiasi Governo contraente che in virtù del capoverso *c*) si dichiari contrario, e non approvi tale emendamento entro il termine di dodici mesi dalla sua entrata in vigore, cessa di essere parte contraente della presente convenzione, allo scadere del suddetto termine. Tale decisione dovrà preliminarmente raccogliere i voti favorevoli dei due terzi dei Governi contraenti.

e) Nessuna delle disposizioni contemplate dal presente paragrafo osta a che il Governo contraente che sia ricorso per un emendamento alla procedura fissata da questo paragrafo opti in qualsiasi momento per una altra procedura che gli sembri più consona, in applicazione del paragrafo 2 o 4 del presente articolo.

4) Emendamento previa conferenza:

a) Su richiesta formulata da un Governo contraente, ed appoggiata da un terzo almeno dei Governi contraenti, l'Organizzazione potrà convocare una conferenza dei governi, onde esaminare gli emendamenti proposti alla presente convenzione.

b) Ogni emendamento adottato dalla Conferenza alla maggioranza dei due terzi dei Governi contraenti presenti e votanti dovrà esser trasmesso dall'Organizzazione a tutti i Governi contraenti per l'approvazione.

c) Dodici mesi dopo la sua approvazione da parte dei due terzi dei Governi contraenti, l'emendamento diverrà operante per tutti i Governi contraenti, salvo che per quelli che si saranno dichiarati contrari prima della sua entrata in vigore.

d) Nell'adottare un emendamento, la conferenza indetta in virtù del capoverso *a*) di cui sopra potrà sancire, alla maggioranza dei due terzi dei suoi membri presenti e votanti, che questo riveste una particolare importanza per cui qualsiasi Governo contraente che, in virtù del capoverso *c*), si dichiari contrario e non approvi l'emendamento entro il termine di dodici mesi dalla data della sua entrata in vigore, cessa di essere parte contraente della presente convenzione allo scadere del suddetto termine.

5) L'Organizzazione dovrà informare i Governi contraenti di ogni emendamento che divenga operante in virtù del presente articolo, come pure della data della sua entrata in vigore.

6) Qualsiasi ratifica o dichiarazione fatta in virtù del presente articolo comporterà il deposito del relativo strumento presso l'Organizzazione, la quale ne informerà tutti i Governi contraenti.

Articolo 19

Denuncia

1) Qualsiasi Governo contraente potrà sempre denunciare la presente convenzione allo scadere di cinque anni dalla data in cui essa diviene operante nei suoi confronti.

2) La denuncia dovrà effettuarsi con il deposito di uno strumento presso l'Organizzazione, la quale dovrà renderla nota e comunicarne la data di arrivo a tutti gli altri Governi contraenti.

3) La denuncia sortirà effetto a un anno dalla data in cui sara stata notificata all'Organizzazione, o al termine di qualsiasi altro periodo più lungo specificato nello strumento di denuncia.

Articolo 20

Territori

1) *a*) Le Nazioni Unite, se responsabili dell'amministrazione di un territorio, o qualsiasi Governo contraente incaricato di assicurare le relazioni internazionali di un territorio, dovranno consultare quanto prima le autorità del territorio suddetto o prendere le misure del caso, onde cercare di estendere ad esso l'applicazione della presente convenzione, e potranno, in qualsiasi momento, notificare per iscritto all'Organizzazione che la presente convenzione e da ritenersi estesa a quel territorio.

b) L'applicazione della presente convenzione si estenderà al territorio oggetto della notifica a partire dal giorno di arrivo della stessa, o di altra data in essa specificata.

2) *a*) Le Nazioni Unite, o qualsiasi Governo contraente, che abbiano effettuato la notifica di cui al paragrafo 1, capoverso *a*) del presente articolo allo scadere di 5 anni dalla data di estensione della convenzione al territorio, potranno notificare per iscritto all'Organizzazione che la presente convenzione cessa di applicarsi al territorio oggetto della notifica.

b) La convenzione cesserà di applicarsi al territorio oggetto della notifica un anno dopo la data di arrivo della stessa all'Organizzazione, o allo scadere di qualsiasi altro periodo più lungo in essa specificato.

3) L'Organizzazione dovrà informare tutti i Governi contraenti dell'estensione della convenzione a uno o più territori in virtù del paragrafo 1 del presente articolo, e della cessazione di tale estensione in virtù del paragrafo 2, specificando, in ciascun caso, a partire da quale data la presente convenzione sarà o cesserà di essere applicata.

Articolo 21

Deposito e registrazione

1) La presente convenzione sarà depositata presso la Organizzazione, il cui Segretario Generale provvederà ad inoltrarne copia autenticata a tutti i Governi firmatari e a tutti i Governi aderenti.

2) All'entrata in vigore della presente convenzione, il suo testo sarà trasmesso dal Segretario Generale della Organizzazione al Segretariato dell'Organizzazione delle Nazioni Unite affinché lo registri e lo pubblichi in conformità dell'articolo 102 della Carta delle Nazioni Unite.

Articolo 22

Lingue

La presente convenzione è stipulata in unico esemplare in lingua francese e inglese, ed i due testi che la compongono fanno egualmente fede. Altrettanto dicasi per le traduzioni ufficiali in lingua russa e spagnola, che saranno depositate unitamente all'originale, recante in calce le rispettive firme.

IN FEDE DI CHE, i sottoscritti, debitamente autorizzati dai rispettivi Governi, hanno apposto la loro firma in calce alla presente convenzione.

FATTO a Londra, il ventitre giugno millenovecentosessantanove.

ALLEGATO I

NORME PER IL CALCOLO DELLA STAZZA LORDA E DELLA STAZZA NETTA DELLE NAVI

Norma 1

Generalità

1) La stazza di una nave consta della stazza lorda e della stazza netta.

2) La stazza lorda e la stazza netta saranno calcolate in base alle disposizioni delle presenti norme.

3) Sarà compito dell'amministrazione determinare la stazza lorda e la stazza netta dei nuovi tipi di mezzi navali le cui caratteristiche di costruzione sono tali per cui l'applicazione delle presenti norme sarebbe difficoltosa o darebbe adito a risultati errati. In tal caso, quest'ultima dovrà specificare all'Organizzazione il metodo seguito, che verrà diffuso a titolo indicativo a tutti i Governi contraenti.

Norma 2

Definizione delle espressioni usate negli allegati

1) *Ponte superiore*

Per ponte superiore, si intende l'intero ponte più elevato, esposto alle intemperie ed al mare, le cui aperture, situate nelle parti esposte alle intemperie, sono tutte dotate di dispositivi permanenti di chiusura stagna alle intemperie, e sotto al quale tutte le aperture praticate nelle murate della nave sono munite di dispositivi permanenti di chiusura stagna alle intemperie. Ove il ponte superiore presenti degli stacchi, esso sarà delimitato dalla linea della parte inferiore del ponte esposto alle intemperie e dal suo prolungamento, parallelamente alla parte superiore del ponte.

2) *Puntale dello scafo*

a) Per puntale dello scafo si intende la distanza calcolata in verticale tra la parte superiore della chiglia e il piano inferiore del ponte superiore, al punto di intersezione tra il ponte e la murata della nave. Nelle navi in legno o di costruzione mista, tale distanza sarà

calcolata partendo dallo spigolo inferiore della battura di chiglia. Ove le forme della parte inferiore dell'ordinata maestra siano cave, o esistano spessi garbi, tale distanza sarà calcolata partendo dal punto in cui il prolungamento in direzione dell'asse della linea della parte piatta del fondo interseca i lati della chiglia.

b) Nelle navi con trincarino arrotondato, il puntale dello scafo sarà calcolato fino all'intersezione delle linee, fuori ossatura, del ponte e del fasciame, prolungate come se il trincarino avesse una forma angolare.

c) Ove il ponte superiore presenti degli stacchi, e la sua sovrastruttura si trovi al di sopra del punto adottato per determinare il puntale di chiglia, questo ultimo sarà calcolato fino in corrispondenza di una linea di riferimento, prolungante la linea della parte inferiore del ponte parallelamente alla sua sovrastruttura.

3) *Larghezza*

Per larghezza di una nave, si intende la larghezza massima al centro della nave, calcolata fuori ossatura per le navi a scafo metallico, e fuori fasciame per le navi a scafo non metallico.

4) *Spazi chiusi*

Per spazi chiusi si intendono tutti gli spazi delimitati dallo scafo della nave, da paratie fisse o mobili, da ponti o strutture di riparo, che non siano teloni fissi o amovibili. Nessuna discontinuità del ponte, e nessuna apertura praticata nello scafo della nave, in un ponte, in una struttura di riparo o nelle pareti divisorie delimitanti uno spazio, né l'assenza di pareti divisorie, ostano a considerare uno spazio come spazio chiuso.

5) *Spazi esclusi*

Indipendentemente dalle disposizioni del paragrafo 4 della presente norma, gli spazi contemplati ai capoversi *a*)-*e*) del presente paragrafo sono da definirsi spazi esclusi, e non rientrano nel volume degli spazi chiusi. Nondimeno, gli spazi così definiti che rispondano ad almeno uno dei tre seguenti requisiti debbono considerarsi spazi chiusi:

— spazi dotati di dormienti o di altri dispositivi che consentano di stivare un carico o delle provviste;

— spazi muniti di dispositivi di chiusura delle aperture;

— costruzione che consenta una qualsiasi forma di chiusura.

a) i) Gli spazi situati all'interno di una costruzione davanti ad un'apertura di estremità da ponte a ponte, fatta eccezione per una fascia che non superi di oltre 25 mm (un pollice) l'altezza dei bagli contigui del ponte, e la cui larghezza sia pari o superiore al 90% della larghezza del ponte al traverso dell'apertura. Tale disposizione sarà attuata in modo da escludere dagli spazi chiusi unicamente lo spazio compreso tra l'apertura vera e propria e una linea parallela alla linea o al frontone dell'apertura, tracciata ad una distanza da questa pari a metà della larghezza del ponte per il traverso dell'apertura (appendice 1, fig. 1).

a) ii) Se, in base ad una qualsivoglia disposizione, fatta eccezione per la convergenza del fasciame esterno, la larghezza dello spazio considerato corrisponde a meno del 90% della larghezza del ponte, dal volume degli spazi chiusi verrà unicamente escluso lo spazio compreso tra il piano dell'apertura ed una linea parallela che passi per il punto in cui la larghezza dello spazio è pari o inferiore al 90% della larghezza del ponte (appendice 1, figg. 2, 3, 4).

a) iii) Ove un intervallo completamente aperto, fatta eccezione per pavesi o parapetti, separi due qualsiasi spazi di cui almeno uno può considerarsi escluso in virtù dei capoversi *a*) i) e/o ii), tale esclusione verrà meno se la distanza che separa questi due spazi è inferiore alla minor semi-larghezza del ponte, verticalmente a tale distanza (appendice 1, figg. 5 e 6).

b) Gli spazi situati sotto i ponti o le strutture di riparo, esposti al mare ed alle intemperie, e, sui lati esposti, unicamente collegati col corpo della nave dai sostegni necessari alla loro solidità. Un parapetto, un pavese e un cornicione potranno esser installati, come pure dei sostegni sul fasciame della nave, purché l'apertura tra la parte superiore del parapetto o del pavese ed il cornicione abbia un'altezza minima di 0,75 m (2,5 piedi), ovvero corrisponda a un terzo dell'altezza dello spazio considerato, ove questo valore sia superiore (appendice 1, fig. 7).

c) Gli spazi che, in una costruzione che va da un bordo all'altro, si trovino direttamente di fronte ad aperture laterali opposte la cui altezza corrisponda almeno a 0,75 m (2,5 piedi), ovvero a un terzo dell'altezza della costruzione, ove questo valore sia superiore. Se vi è apertura solo su di un lato, lo spazio da escludere dal volume degli spazi chiusi sarà limitato allo spazio interno compreso fra l'apertura e, al massimo, una semi-larghezza di ponte, verticalmente all'apertura (appendice 1, fig. 8).

d) Gli spazi situati direttamente al di sotto di una apertura non coperta praticata nel ponte, purché tale apertura sia esposta alle intemperie e lo spazio non compreso negli spazi chiusi riguardi solo la superficie dell'apertura di ponte (appendice 1, fig. 9).

e) Le nicchie formate dai tramezzi delimitanti una costruzione, esposte alle intemperie e la cui apertura si estenda da ponte a ponte, senza possibilità di chiusura, purché la larghezza interna delle nicchie sia superiore alla larghezza dell'imboccatura, e la sua profondità all'interno della costruzione non sia superiore a due volte la larghezza dell'imbocco (appendice 1, fig. 10).

6) *Passeggeri*

Per passeggeri si intendono tutti coloro che non siano:

a) il capitano od i membri dell'equipaggio o altri impiegati o addetti ai servizi di bordo; nonché

b) bambini di età inferiore ad 1 anno.

7) *Spazi adibiti al carico*

Per spazi adibiti al carico, rientranti nel calcolo della stazza netta, si intendono quegli spazi chiusi destinati al trasporto di merci da scaricare dalla nave, calcolati nel determinare la stazza lorda. Gli spazi adibiti

al carico dovranno esser contrassegnati dalle lettere SC (stiva adibita al carico), alte non meno di 100 mm (4 pollici) e scritte con caratteri indelebili e poste in bella vista.

8) *Stagno alle intemperie*

Un dispositivo è « stagno alle intemperie » se non lascia penetrare acqua con qualsiasi condizione di tempo riscontrabile in mare.

Norma 3

Stazza lorda

La stazza lorda (GT) di una nave sarà calcolata in base alla seguente formula:

$$GT = K_1 V$$

in cui:

V = volume complessivo di tutti gli spazi chiusi della nave espresso in metri cubi;

K_1 = $0{,}2 + 0{,}02 \log_{10} V$ (K_1 potrà anche esser ottenuto per mezzo della tabella riportata nell'appendice 2).

Norma 4

Stazza netta

1) La stazza netta (NT) di una nave sarà calcolata in base alla seguente formula:

$$NT = K_2 V_c \left(\frac{4d}{3D}\right)^2 + K_3 \left(N_1 + \frac{N_2}{10}\right)$$

in cui:

a) il fattore $\left(\frac{4d}{3D}\right)^2$ non dovrà essere superiore a 1;

b) il termine $K_2 V_c \left(\frac{4d}{3D}\right)^2$ non dovrà essere inferiore a 0,25 GT;

c) NT non dovrà essere inferiore a 0,30 GT, ed in cui:

V_c = volume complessivo degli spazi adibiti al carico, espresso in metri cubi;

K_2 = $0{,}2 + 0{,}02 \log_{10} V_c$ (K_2 potrà anche essere ottenuto per mezzo della tabella riportata nell'appendice 2);

K_3 = $1{,}25 \frac{GT + 10.000}{10.000}$;

D = puntale dello scafo al centro della nave, espresso in metri, così come definito dalla norma 2-2;

d = pescaggio, fuori ossatura, calcolato al centro della nave, espresso in metri, così come definito dalla presente norma, paragrafo 2;

N_1 = numero di passeggeri in cabine con non oltre 8 cuccette;

N_2 = numero di passeggeri, a prescindere da quelli di cabine con non oltre 8 cuccette;

$N_1 + N_2$ = numero complessivo dei passeggeri che la nave è autorizzata a trasportare, conformemente alle indicazioni del certificato rilasciato alle navi passeggeri; ove $N_1 + N_2$ sia inferiore a 13, N_1 e N_2 saranno considerati eguali a zero;

GT = stazza lorda della nave calcolata in base alle disposizioni della norma 3.

2) Per pescaggio fuori ossatura (*d*), di cui si parla al paragrafo 1 della presente norma, si intende uno dei seguenti pescaggi:

a) per le navi cui si applica la vigente convenzione internazionale sulle linee di carico, il pescaggio corrispondente alla linea di carico estiva (da non confondere con le linee di carico per il trasporto di legname in coperta), fissato conformemente alla convenzione suddetta;

b) per le navi passeggeri, il pescaggio corrispondente alla massima linea di carico per compartimenti, fissata in base alla vigente convenzione internazionale per la salvaguardia della vita umana in mare, o, eventualmente, in base a qualsiasi altro accordo internazionale;

c) per le navi non contemplate dalla convenzione internazionale sulle linee di carico, per le quali è tuttavia fissato un bordo libero in base a regolamenti nazionali, il pescaggio corrispondente alla linea di carico estiva così fissata;

d) per le navi per le quali non è stato fissato un bordo libero, ma aventi un pescaggio limitato, in conformità dei regolamenti nazionali, il pescaggio massimo autorizzato;

e) per le altre navi, il 75% del puntale dello scafo al centro della nave, così come definito dalla norma 2-2.

Norma 5

Modifica della stazza netta

1) Qualora le caratteristiche di una nave, quali V, V_c, d, N_1, N_2, definite in base alle norme 3 e 4 siano modificate con conseguente aumento della stazza netta determinata in base alla norma 4, la stazza netta della nave corrispondente alle nuove caratteristiche dovrà essere prontamente calcolata e applicata.

2) Alle navi che dispongano di più bordi liberi conformemente alla norma 4, paragrafo 2, capoversi *a*) e *b*) dovrà esser riconosciuta un'unica stazza netta, che verrà determinata conformemente alle disposizioni della norma 4 e corrisponderà al bordo libero attribuito a seconda del tipo d'impiego della nave.

3) Qualora vengano modificate le caratteristiche di una nave, quali V, V_c, d, N_1, N_2, definite in base alle norme 3 e 4, o venga modificato il suo bordo libero, di cui al paragrafo 2 della presente norma, e qualora tali

modifiche determinino una riduzione della stazza netta, calcolata in base alle disposizioni contemplate dalla norma 4, un nuovo certificato di stazzatura (1969) indicante la nuova stazza della nave non potrà esser rilasciato prima dello scadere di dodici mesi dalla data di rilascio del certificato ancor valido. Questa disposizione non si applica tuttavia:

a) alle navi che cambino bandiera;

b) alle navi che subiscano trasformazioni o modifiche ritenute importanti dall'amministrazione, quali la soppressione di una sovrastruttura con conseguente modifica del bordo libero attribuito;

c) alle navi passeggeri destinate al trasporto di un gran numero di passeggeri non provvisti di cuccette, per viaggi di particolare natura, quali dei pellegrinaggi.

Norma 6

Calcolo dei volumi

1) Tutti i volumi rientranti nel computo della stazza lorda e della stazza netta dovranno esser misurati, indipendentemente dagli impianti di isolamento o altri sistemi, fino alla parte interna del fasciame o delle lamiere di rivestimento struttura, trattandosi di navi costruite in metallo, e fino alla parte esterna del fasciame o alla parte interna delle superfici di rivestimento struttura, trattandosi di navi costruite con altro materiale.

2) Il volume delle appendici dovrà esser incluso nel volume globale.

3) Il volume degli spazi esposti al mare potrà esser escluso dal volume globale.

Norma 7

Misurazioni e calcoli

1) Tutte le misure utilizzate per calcolare i volumi dovranno presentare uno scarto massimo di 1 cm o di 1/20 di piede.

2) I volumi saranno calcolati ricorrendo ai metodi comunemente usati per lo spazio considerato e con uno scarto giudicato soddisfacente dall'amministrazione.

3) I calcoli dovranno essere adeguatamente dettagliati per poter essere facilmente controllati.

APPENDICE 1

Figure cui è menzione nella norma 2, paragrafo 5

Nelle figure qui di seguito:

O = spazio escluso
C = spazio chiuso
I = spazio da considerarsi come spazio chiuso.

Le parti tratteggiate raffigurano gli spazi chiusi.

B = larghezza del ponte per il traverso dell'apertura.

Nelle navi con trincarino arrotondato, la larghezza sarà misurata come da fig. 11.

Fig. 5
Norma 2(5)*a*)iii)

Battagliola o pavese

Fig. 6
Norma 2(5)*a*)iii)

1) Boccaporto o costruzione
2) Battagliola o pavese

Fig. 7
Norma 2(5)*b*)

h = almeno $\frac{h}{3}$ o 0,75 m (2,5 piedi) a seconda del valore maggiore.

Fig. 8
Norma 2(5)*c*)

1) Tramezzo trasversale chiuso
2) Tramezzo trasversale chiuso
3) Lunghezza dello spazio escluso
4) h = almeno h/3 o 0,75 m (2,5 piedi) a seconda del valore maggiore
5) Aperture laterali opposte
6) Apertura su di un unico lato.

Fig. 9
Norma 2(5)*d*)

ABCD = apertura nel ponte

Lo spazio ABCDEFGH dovrà ritenersi escluso dallo spazio chiuso.

Fig. 11
Norma 2(5)*e*)

Nave con trincarini arrotondati

1) Raggio
2) Raggio
3) Ponte
4) Fasciame

APPENDICE 2

Coefficienti K_1 e K_2 di cui alle norme 3 *e* 4 1)

V o V_c = volume in metri cubi

I coefficienti K_1 e K_2, per i valori intermedi di V o V_c, sono ottenuti per interpolazione lineare.

ALLEGATO II

CERTIFICATO INTERNAZIONALE DI STAZZATURA DELLE NAVI (1969)

(*Timbro ufficiale*)

Rilasciato conformemente alle disposizioni della convenzione internazionale sulla stazzatura delle navi del 1969, a nome del Governo di . . .

SPAZI INCLUSI NELLA STAZZA

Stazza lorda			Stazza netta		
Definizione dello spazio	Dislocazione	Lunghezza	Definizione dello spazio	Dislocazione	Lunghezza
Sottoponte	—	—			

Numero di passeggeri (norma 4-1)

Numero di passeggeri in cabine con non oltre 8 cuccette . . . . . .

Numero di passeggeri, a prescindere da quelli in cabine con non oltre o cuccette . . . . . .

Spazi esclusi (norma 2-5)

Contrassegnare con un asterisco (*) gli spazi sopra citati comprendenti spazi chiusi e spazi esclusi.

Pescaggio fuori ossatura (norma 4-2)

Data e luogo della prima stazzatura . . . . . .

Data e luogo dell'ultima ristazzatura . . . . . .

Osservazioni:

(*Seguono le firme*).

ANTONIO SESSA, ***direttore*** DINO EGIDIO MARTINA, *redattore*

(4651005/4) Roma - Istituto Poligrafico dello Stato - S. (c. m. 411200740260)

PREZZO L. 300